ԸՆԴՀԱՆՈՒՐ ԲԱՑԱՏՐԱԳԻՐ

ԼՈՌՈՒ ՄԱՐԶԻ ՏԱՇԻՐ ՔԱՂԱՔԻ ԵՐԵԽԱՆԵՐԻ ԶԲԱՂՎԱԾՈՒԹՅԱՆ ԵՎ ՀԱՄԱԼԻՐ ՍՈՑԻԱԼԱԿԱՆ ԾԱՌԱՅՈՒԹՅԱՆ ՏԱՐԱԾՔԱՅԻՆ ԿԵՆՏՐՈՆՆԵՐԻ /ՀՍԾՏԿ/ ՎԵՐԱԿԱՌՈՒՑՄԱՆ ԱՇԽԱՏԱՆՔԱՅԻՆ ՆԱԽԱԳԾԻ ԿՈՆՍՏՐՈՒԿՏԻՎ ՄԱՍԸ ՄՇԱԿՎԱԾ է ՏԱՐԱԾՔԻ ԻՆԺԵՆԵՐԱ-ԵՐԿՐԱԲԱՆԱԿԱՆ ՀԵՏԱԶՈՏՈՒԹՅԱՆ և ԿԱՌՈՒՑՑԻ ՏԵԽՆԻԿԱԿԱՆ ՎԻՃԱԿԻ ՄԱՍԻՆ ԵԶՐԱԿԱՑՈՒԹՅԱՆ ՀԻՄԱՆ ՎՐԱ :

ՆԱԽԱԳԾԻ ԿՈՆՍՏՐՈՒԿՏՈՐԱԿԱՆ ՄԱՍԸ ՄՇԱԿՎԱԾ է ԼՈՌՈՒ ՄԱՐԶԻ ՏԱՇԻՐ ՔԱՂԱՔԻ ՇԻՆԱՐԱՐԱԿԱՆ ՊԱՅՄԱՆՆԵՐ ՀԱՄԱՐ.

- ՁՅԱՆ ԲԵՌՆՎԱԾՔԸ -70 ԿԳ/Ք.Մ.
- ՔԱՄՈՒ ԱՐԱԳՈՒԹՅԱՆ ՆՈՐՄԱՏԻՎԱՅԻՆ ՃՆՇՈՒՄԸ -35 ԿԳ/Ք.Մ.
- ՇԻՆԱՐԱՐԱԿԱՆ ՀՐԱՊԱՐԱԿԻ ԳՈՒՆՏԻ ՍԵՅՍՄԻԿ ՀԱՏԿՈՒԹՅՈՒՆԸ - III ԿԱՐԳ
- ԳՈՒՆՏԻ ՍԱՌԵՑՄԱՆ ԱՄԵՆԱՄԵԾ ԽՈՐՈՒԹՅՈՒՆԸ - 71 ՍՄ.

ՇԵՆՔԻ ՀԱՇՎԱՐԿԱՅԻՆ ՄԱՍԸ ԿԱՏԱՐՎԱԾ է ЛИРА Windows 9.2 ԾՐԱԳՐՈՎ ,ՈՐԻ ՀԻՄՔՈՒՄ ԸՆԿԱԾ է ՎԵՐՋԱՎՈՐ ԷԼԷՄԵՆՏՆԵՐԻ ԴԵՖՈՐՄԱՑԻԱՆԵՐԻ ՄԵԹՈԴԸ :

ՀԱՇՎԱՐԿԸ ԿԱՏԱՐՎԱԾ է ՏԱՐԱԾԱԿԱՆ ՍԽԵՄԱՅՈՎ ՍՏԱՏԻԿ և ԴԻՆԱՄԻԿ / ՍԵՅՍՄԻԿ/ ԲԵՌՆՎԱԾՔՆԵՐԻ ԱԶԴԵՑՈՒԹՅԱՆ ՏԱԿ :

ՍԵՅՍՄԻԿ ՀԱՇՎԱՐԿԸ ԿԱՏԱՐՎԱԾ է ՀԱՄԱՁԱՅՆ ՀՀՇՆ II - 6 - 02.2006 « ՍԵՅՍՄԱԿԱՅՈՒՆ ՇԻՆԱՐԱՐՈՒԹՅՈՒՆ . ՆԱԽԱԳԾՄԱՆ ՆՈՐՄԵՐ » - Ի :

ԸՆԴՈՒՆՎԱԾ է `

A_0= 0.3 - II ՍԵՅՍՄԻԿ ԳՈՏՈՒ ՀԱՄԱՐ ՍԵՅՍՄԱՈՒԺԳՆՈՒԹՅԱՆ ՎԵՐԱՑԱԿԱՆ ԳՈՐԾԱԿԻՑԸ

K_1 = 1 - III ԿԱՐԳԻ ԳՈՐՈՒՆՏԱՅԻՆ ՊԱՅՄԱՆՆԵՐԻ ԳՈՐԾԱԿԻՑԸ

K_2 = 0.7 - ԹՈՒՅԼԱՏՐԵԼԻ ՎՆԱՍՎԱԾՔՆԵՐԻ ԳՈՐԾԱԿԻՑԸ

K_3 = 1.3 - ԸՍՏ ԿԱՌՈՒՑՑՆԵՐԻ ՊԱՏԱՍԽԱՆԱՏՎՈՒԹՅԱՆ ԱՍՏԻՃԱՆԻ

A = 0.3 g - ԳՐՈՒՆՏԻ ՍՊԱՍՎԵԼԻՔ ԱՌԱՎԵԼԱԳՈՒՅՆ ԱՐԱԳԱՑՄԱՆ ԱՐԺԵՔԸ

- ԿԱՌՈՒՑՑԸ ԲԱՂԿԱՑԱԾ է ԵՐԵՔ ՄԱՍՆԱՇԵՆՔԻՑ, ՈՐՈՆՔ ՄԻՄՅԱՆՑԻՑ ԲԱԺԱՆՎՈՒՄ ԵՆ ՀԱԿԱՍԵՅՍՄԻԿ ԿԱՐԱՆՆԵՐՈՎ :
- ՄԱՍՆԱՇԵՆՔԵՐԸ ՔԱՐԱՅԻՆ ԵՆ ԵՌԱՀԱՐԿ , ԿՐՈՂ ՀԱՄԱՐՎՈՒՄ ԵՆ ՔԱՐԱՅԻՆ ԵՐԿԱՅՆԱԿԱՆ ԵՎ ԼԱՅՆԱԿԱՆ ՊԱՏԵՐԸ:

ՆԱԽԿԻՆՈՒՄ ԻՐԱԿԱՆԱՑՎԱԾ է ԵՂԵԼ ՈՉ ԼԻԱՐԺԵՔ ԵՎ ԼՐԻՎ ՈՒԺԵՂԱՑՈՒՄ, ՈՐԸ ԺԱՄԱՆԱԿԻ ԸՆԹԱՑՔՈՒՄ ՈՐՈՇ ՀԱՏՎԱԾՆԵՐՈՒՄ ԵՆԹԱՐԿՎԵԼ է ՔԱՅՔԱՅՄԱՆ : ՔԱՆԻ ՈՐ ԳՈՅՈՒԹՅՈՒՆ ՈՒՆԵՑՈՂ ԿԱՌՈՒՑԻ ԾԱՎԱԼԱՀԱՏԱԿԱԳԾԱՅԻՆ ԼՈՒԾՈՒՄՆԵՐԸ ՉԵՆ ՀԱՄԱՊԱՏԱՍԽԱՆՈՒՄ ԳՈՐԾՈՂ ՆՈՐՄԵՐԻՆ, ԳՈՅՈՒԹՅՈՒՆ ՈՒՆԵՆ ՔԱՅՔԱՅՎԱԾ ԾԱԾԿԵՐ , ԱՆՈՐԱԿ ԻՐԱԿԱՆԱՑՎԱԾ ՏՈՐԿՐԵՏ ՇԱՊԻԿՆԵՐ ԵՎ ԹԵ ԱՐՏԱՔԻՆ ԵՎ ԹԵ ՆԵՐՔԻՆ, ԻՐԱԿԱՆԱՑՎՈՒՄ է ԿԱՌՈՒՑԻ ՈՒԺԵՂԱՑՈՒՄ ՀԵՏԵՎՅԱԼ ՄԻՋՈՑԱՌՈՒՄՆԵՐԸ՝

- ԱՄԲՈՂՋՈՒԹՅԱՄԲ ՔԱՆԴՎՈՒՄ է ԱՐՏԱՔԻՆ ԻՐԱԿԱՆԱՑՎԱԾ ՏՈՐԿՐԵՏ ՇԱՊԻԿԸ, ԻՆՉՊԵՍ ՆԱԵՎ ՏԵՂ ՏԵՂ ՆԵՐՔԻՆ ԱՆՈՐԱԿ (ՀԱՍՏՈՒԹՅՈՒՆԸ 2 սմ ՊԱԿԱՍ, ՏԱԿԸ ԴԱՏԱՐԿ) ՇԱՊԻԿԸ : ԴՐԱՆՑ ՏԵՂՈՒՄ ԻՐԱԿԱՆԱՑՎՈՒՄ է ՆՈՐԸ՝ ԸՍՏ ՆԱԽԱԳԾԻ ՊԱՀԱՆՋՆԵՐԻ:
- ԱՎԵԼԱՑՎՈՒՄ, ՆԱԽԱԳԾԻ ՔԱՅԼԵՐԻՆ ԵՎ ԱՄՐԱՆԱՎՈՐՄԱՆ ԵՆ ԲԵՐՎՈՒՄ ԱՐՏԱՔԻՆ ԵՎ ՆԵՐՔԻՆ ՏԵՂԱԴՐՎԱԾ ԵՌԱԿՑԱԾ ՑԱՆՑԵՐԸ ԻՐԵՆՑ ԱՆԿԵՌՆԵՐՈՎ: ԵՌԱԿՑՎԱԾ ՑԱՆՑԵՐԻ ՎՐԱԴՐՈՒՄՆ ԻՐԱԿԱՆԱՑՆԵԼ 300մմ ՉԱՓՈՎ ԵՎ ՊԱՀՊԱՆԵԼ ՑԱՆՑԵՐԻ ԱՆԸՆԴՀԱՏՈՒԹՅՈՒՆԸ:
- ՑԱՆՑԵՐԻ ԱՆԸՆԴՀԱՏՈՒԹՅՈՒՆԸ ԽԱԽՏՎԱԾ է ՊԱՏԵՐԻ ԱՆԿՅՈՒՆՆԵՐՈՒՄ ԵՎ ԲԱՑՎԱԾՔՆԵՐՈՒՄ ՈՐՈՆՔ ՊԵՏՔ է ԼՐԱՑՎԵՆ ԿԱՄ ՆՈՐ ՑԱՆՑՈՎ՝ ԱՊԱՀՈՎԵԼՈՎ ՎՐԱԴՐՄԱՆ ՉԱՓԸ , ԿԱՄ ՏԵՂԱԴՐԵՆ ՏՎՅԱԼ ՑԱՆՑԻ ՔԱՅԼԻՆ ՀԱՄԱՊԱՏԱՍԽԱՆ ԱՆԿՅՈՒՆԱՉԵՎ ԾՈՎԱՔԻՆ ՉՈՂԵՐ:
- ՍԵՅՍՄԻԿ ԿԱՐԵՐԸ ՀՆԱՐԱՎՈՐԻՆՍ ՄԱՔՐԵԼ ՇԻՆԱՐԻՑ եվ ՏԵՂԱԴՐԵԼ ՓՐՓԱՊԼԱՍՏ, ԻՍԿ ԱՅՆ ԾԱԾԿԵՐԻ ՀԱՏՎԱԾՆԵՐՈՒՄ ՈՐՏԵՂ ԵՐԿՈՒ ՇԵՆՔԵՐԸ ՍԵՅՍՄԻԿ ԿԱՐԱՆՆԵՐՈՒՄ ՄԻԱՑՎԱԾ ԵՆ, ՔԱՆԴԵԼ ԿԱՐԱՆՆԵՐԻ ՀԱՏՎԱԾՆԵՐԸ ԵՎ ՏԵՂԱԴՐԵԼ ՓՐՓԱՊԼԱՍՏ՝ ԱՊԱՀՈՎԵԼՈՎ ՍԵՅՍՄԻԿ ԿԱՐԻ ԲԱՑՎԱԾՔԻ ՉԱՓԸ:
- ԱՊԱՄՈՆՏԱԺՎՈՒՄ ԵՆ ՆԱԽԿԻՆՈՒՄ ԻՐԱԿԱՆԱՑՎԱԾ ԱՐՏԱՔԻՆ ԿՈՇՏՈՒԹՅԱՆ ՄԵՏԱՂԱԿԱՆ ԿԱՆԳՆԱԿՆԵՐԸ:
- ԱՊԱՄՈՆՏԱԺՎՈՒՄ ԵՆ ՆԱԽԿԻՆՈՒՄ ԻՐԱԿԱՆԱՑՎԱԾ ՊԱՏՈՒՀԱՆՆԵՐԻ ՈՒԺԵՂԱՑՄԱՆ ՄԵՏԱՂԱԿԱՆ ԱՆԿՅՈՒՆԱԿՆԵՐԸ:
- ԱՊԱՄՈՆՏԱԺՎՈՒՄ ԵՎ ՔԱՆԴՎՈՒՄ ԵՆ +9.90 ՆԻՇԻ ԾԱԾԿԵՐԸ ՔԱՅՔԱՅՎԱԾ ԼԻՆԵԼՈՒ ԵՎ ՆՈՐՄԱՏԻՎ ՊԱՀԱՆՋՆԵՐԻՆ ՉՀԱՄԱՊԱՏԱՍԽԱՆԵԼՈՒ ՊԱՏՃԱՌՈՎ, ԵՎ ԴՐԱ ՓՈԽԱՐԵՆ ԻՐԱԿԱՆԱՑՎՈՒՄ է 200 մմ ՀԱՍՏՈՒԹՅԱՄԲ Ե/Բ ՀՈԾ ՍԱԼ :
- ՔԱՆԴՎՈՒՄ է ՄՈՆՈԼԻՏ Ե/Բ ԾԱԾԿԵՐԸ Ա-Բ : 4 - 5ԱՌԱՆՑՔԵՐՈՎ + 3.00 ԵՎ +6.30 ՆԻՇԵՐ ՈՒՄ ԲԱՁՄԱԹԻՎ ՃԱՔԵՐԻ ԱՌԿԱՅՈՒԹՅԱՆ ,ՔԱՅՔԱՅՎԱԾՈՒԹՅԱՆ, ԻՆՉՊԵՍ ՆԱԵՎ ՆՈՐՄԵՐԻՆ ՉՀԱՄԱՊԱՏԱՍԽԱՆԵԼՈՒ ՊԱՏՃԱՌՈՎ, ԵՎ ԴՐԱ ՓՈԽԱՐԵՆ ԻՐԱԿԱՆԱՑՎՈՒՄ ԵՆ Ե/Բ ՀՈԾ ՍԱԼ B 25 ԴԱՍԻ ԲԵՏՈՆՈՎ:
- ՈՒԺԵՂԱՑՎՈՒՄ ԵՆ ԿԼՈՐԱՆՑՔԱՎՈՐ ԾԱԾԿԻ ՍԱԼԵՐԸ Գ - Բ : 2 - 3 ԱՌԱՆՑՔԵՐՈՎ + 6.30 ՆԻՇՈՒՄ ՔԱՅՔԱՅՎԱԾՈՒԹՅԱՆ ԵՎ ԿՐՈՂՈՒՆԱԿՈՒԹՅԱՆ ԿՈՐՍՏԻ ՊԱՏՃԱՌՈՎ : ԳՈՅՈՒԹՅՈՒՆ ՈՒՆԵՑՈՂ ԾԱԾԿԵՐԸ ՈՒԺԵՂԱՑՎՈՒՄ ԵՆ ՀԱՐԹ ԿԱՐԿԱՍՆԵՐԻ ՄԻՋՈՑՈՎ Ե/Բ ՄԻԱՁՈՒՅԼ ՍԱԼ ՍՏԵՂԾԵԼՈՎ:ՅՈՒՐԱՔԱՆՉՅՈՒՐ ԾԱԾԿԻ ՍԱԼԻ ՀԱՄԱՐ ԱՆՑՔԵՐԻ ՄԵՋ ԲԱՑՎՈՒՄ է ԽՈՌՈՉՆԵՐ , ԱՅՆՏԵՂ ՏԵՂԱԴՐՎՈՒՄ ԵՆ ՀԱՐԹ ԱՄՐԱՆԱԿԱՐԿԱՍՆԵՐ, ՈՐՈՆՔ ԱՄՐԱԿԱՊՎՈՒՄ ԵՆ ՊԱՏԵՐԻ ԵՌԱԿՑԱԾ ՑԱՆՑԵՐԻ ՀԵՏ , ԱՅՆՈՒՀԵՏԵՎ ՏԵՂԱԴՐՎՈՒՄ ԵՆ ՀՈՐԻԶՈՆԱԿԱՆ ՑԱՆՑԵՐԸ , ՈՐՈՆՔ էԼ ԱՄՐԱԿԱՊՎՈՒՄ ԵՆ ՀԱՐԹ ԿԱՐԿԱՍԻՆ :ԱՄՐԱՆԱՎՈՐՈՒՄԸ ԱՎԱՐՏԵԼՈՒՑ ՀԵՏՈ ՍԱԼԵՐԸ ՄԱՔՐՎՈՒՄ ԵՆ ՓՈՇՈՒՑ , ԼՎԱՑՎՈՒՄ և

ԲԵՏՈՆԱՑՎՈՒՄ B 20 ԴԱՍԻ ԹԵԹԵՎ ԲԵՏՈՆՈՎ / ԾԱՎԱԼԱՅԻՆ ԿՇԻՌԸ 1800 ԿԳ / Խ.Մ . :

- ՔԱՆԴՎՈՒՄ ԵՆ + 9.90 ՆԻՇՈՒՄ ԹԵՐԻ ԻՐԱԿԱՆԱՑՎԱԾ եվ ՔԱՅՔԱՅՎԱԾ վիճակում գտնվող կպող սեյսմիկ գոտին ամբողջությամբ , եվ դրա փոխարեն իրականացնել նոր սեյսմիկ գոտի՝ B 20 դասի թեթև բետոնով, երբեք շենքերի ամբողջ պարագծով՝ պահպանելով սեյսմիկ կարը:
- ԼԱՅՆԱԿԱՆ ՈՒՂՂՈՒԹՅԱՄԲ ԿՈՇՏՈՒԹՅՈՒՆԸ ԱՊԱՀՈՎԵԼՈՒ ՀԱՄԱՐ ԻՐԱԿԱՆԱՑՎՈՒՄ ԵՆ ԼԱՅՆԱԿԱՆ Ե/Բ ՇՐՋԱՆԱԿՆԵՐ , ՈՐՈ ԱՆԿԵՌՆԵՐԻ ՄԻՋՈՑՈՎ ԿԱՊՎՈՒՄ է ԱՐՏԱՔԻՆ ՊԱՏԻ ԵՌԱԿՑԱԾ ՑԱՆՑԻ ՀԵՏ: ՇՐՋԱՆԱԿՆԵՐԻ ՀԻՄՔԵՐԻ ՆԵՐՔԵՎԻ ՄԱԿԱՐԱԿԸ ՊԵՏՔԵ ԼԻՆԻ ԳՈՅՈՒԹՅՈՒՆ ՈՒՆԵՑՈՂ ՇԵՆՔԵՐԻ ՀԻՄՔԵՐԻՆ ՀԱՄԱՊԱՏԱՍԽԱՆ : ԱՆՈՒՐՆԵՐԻ ՔԱՅԼԸ ՍՅԱՆ ԵՎ ԳՈՏՈՒ ՀԱՏՄԱՆ ՀԱՆԳՈՒՅՑՈՒՄ ԻՐԱԿԱՆԱՑՆԵԼ 150մմ ՔԱՅԼՈՎ՝ ԱՊԱՀՈՎԵԼՈՎ ՍՅԱՆ ԱՆԸՆԴՀԱՏՈՒԹՅՈՒՆԸ: ԻՐԱԿԱՆԱՑՆԵԼ B 25 ԴԱՍԻ ԲԵՏՈՆՈՎ:
- ԱՍՏԻՃԱՆԱՎԱՆԴԱԿՆԵՐՈՒՄ ԱՍՏԻՃԱՆԱՀԵԾԱՆՆԵՐԸ ԵՎ ԱՍՏԻՃԱՆԱՀԱՐԹԱԿՆԵՐԸ ՄԱՔՐԵԼ ԿՈՌՈԶԻԱՅԻՑ , ՔՍԵԼ ՀԱԿԱԿՈՌՈԶԻՈՆ ՆՅՈՒԹ, ՊԱՏԵԼ ՌԱԲԻՑԱ ՑԱՆՑՈՎ ԵՎ ՑԵՄԵՆՏԱՎԱԶՈՎ ՍՎԱՂԵԼ: ՏԵՂԱԴՐԵԼ ՆՈՐ ՀԱՎԱՔՈՎԻ ԱՍՏԻՃԱՆՆԵՐ ԵՎ ԱՍՏԻՃԱՆՆԵՐԻ ՄԵՏԱՂԱԿԱՆ ԵԼՈՒՍՏՆԵՐԸ ՊԱՐՏԱԴԻՐ ԵՌԱԿՑԵԼ ԱՍՏԻՃԱՆԱՀԵԾԱՆՆԵՐԻՆ:
- ՄԻՋՆՈՐՄՆԵՐԸ ՆԱԽԱՏԵՍՎՈՒՄ է ԻՐԱԿԱՆԱՑՆԵԼ ԹԵԹԵՎ ՊԵՌԼԻՏԵԲԵՏՈՆԵ ԱՂՅՈՒՍՆԵՐԻՑ ,ՈՐՈՆՔ ԱՄՐԱՆԱՎՈՐՎՈՒՄ ԵՆ ՀՈՐԻԶՈՆԱԿԱՆ , ՈՒՂՂԱՁԻԳ ՈՒՂՂՈՒԹՅՈՒՆՆԵՐՈՎ և ՃԿՈՒՆ ԿԱՊԵՐՈՎ ԿԱՊՎՈՒՄ ԵՆ ԿՐՈՂ ԿՈՆՍՏՐՈՒԿՑԻԱՆԵՐԻՆ :
- ՇԵՆՔԵՐԻ ԿՈՆՍՏՐՈՒԿՑԻԱՆԵՐԻ ԲՈԼՈՐ ԱՅՆ ՀԱՏՎԱԾՆԵՐՈՒՄ, ՈՐՏԵՂ ԵՐԵՎՈՒՄ ԵՆ ՄԵՂԱԿԱԿԱՆ ԷԼԵՄԵՆՏՆԵՐԸ, ՄԱՔՐԵԼ ԿՈՌՈԶԻԱՅԻՑ , ՔՍԵԼ ՀԱԿԱԿՈՌՈԶԻՈՆ ՆՅՈՒԹ, ԵՎ ՊԱՏԵԼ ՄԱՆՐԱՀԱՏԻՎ ՑԵՄԵՆՏԱՎԱԶԱՅԻՆ ՇԱՂԱԽՈՎ:

ԾԱՆՈԹՈՒԹՅՈՒՆ

ՊԱՏԵՐԻ ՈՒԺԵՂԱՑՄԱՆ ՏՈՐԿՐԵՏ ՇԱՊԻԿՆԵՐԻ ԱՇԽԱՏԱՆՔՆԵՐԻ ԿԱՏԱՐՄԱՆ ՀԵՐԹԱԿԱՆՈՒԹՅՈՒՆԸ .

- ՀԵՌԱՑՆԵԼ ՊԱՏԵՐԻ ՍՎԱՂԸ
- ԲԱՑԵԼ ՊԱՐԵՐԻ ԿԱՐԱՆՆԵՐԸ 20 ՄՄ ԽՈՐՈՒԹՅԱՄԲ
- ՇԱՂԱՓԵԼ ԽԱՐՍԽՄԱՆ ԱՆՑՔԵՐԸ ԸՍՏ ԳԾԱԳՐԻ Փ 25 ՄՄ ՏՐԱՄԱՉԱՓԻ
- ՃՆՇՎԱԾ ՕԴՈՎ ՓՈՇՈՒՑ և ՋՐԻ ՇԻԹՈՎ ԼՎԱՆԱԼՈՒՑ ՀԵՏՈ ԱՆՑՔԵՐՈՒՄ ՏԵՂԱԴՆԵԼ ԱՄՐԱՆԱՅԻՆ ԽԱՐՍԽԱՉՈՂԵՐԸ և ԱՄՐԱՑՆԵԼ ՊՈԼԻՄԵՐՇԱՂԱԽԻ ՆԵՐԱՐԿՈՒՄՈՎ
- ՏԵՂԱԴՐԵԼ ՊԱՏԵՐԻՆ ԱՄՐԱՑՄԱՆ ՑԱՆՑԵՐԸ և ԱՄՐԱՆԱՅԻՆ ՉՈՂԵՐԸ
- ՋՐԻ ՇԻԹՈՎ ԼՎԱՆԱԼՈՒՑ ՀԵՏՈ ԻՐԱԿԱՆԱՑՆԵԼ ՏՈՐԿՐԵՏ ԲԵՏՈՆԱՑՈՒՄ:

ԲՈԼՈՐ ԱՇԽԱՏԱՆՔՆԵՐԸ ԿԱՏԱՐԵԼ ԸՍՏ ԱՇԽԱՏԱՆՔՆԵՐԻ ԿԱՏԱՐՄԱՆ ՏԵԽՆՈԼՈԳԻԱԿԱՆ ՆՈՐՄԵՐԻ :

ՇԵՆՔԻ ԿՈՆՍՏՐՈՒԿՑԻԱՆԵՐԻ ԻՐԱԿԱՆԱՑՄԱՆ ԱՇԽԱՏԱՆՔՆԵՐԸ ԿԱՏԱՐՎՈՒՄ ԵՆ ԳՈՐԾՈՂ ՆՈՐՄԱՏԻՎԱՅԻՆ ՓԱՍՏԱԹՂԹԵՐԻ և ՇԻՆԱՐԱՐԱԿԱՆ ՏԵԽՆՈԼՈԳԻԱԿԱՆ ՆՈՐՄԱՆԵՐԻ ՊԱՀԱՆՋՆԵՐԻՆ :

ՆԱԽԱԳԻԾԸ ՄՇԱԿՎԱԾ է ԳՈՐԾՈՂ ՇԻՆԱՐԱԱՐԱԿԱՆ ՆՈՐՄԵՐԻ ՈՒ ԿԱՆՈՆՆԵՐԻ ՀԱՄԱՁԱՅՆ՝

ՀՀՇՆ	II - 6.02 - 2006	« ՍԵՅՍՄԱԿԱՅՈՒՆ ՇԻՆԱՐԱՐՈՒԹՅՈՒՆ »
ՀՀՇՆ	1-4 .02-99	«ՇԵՆՔԵՐԻ ԵՎ ԿԱՌՈՒՑՎԱԾՔՆԵՐԻ ՎԵՐԱԿԱՌՈՒՑՈՒՄ,ՎԵՐԱՆՈՐՈԳՈՒՄ ԵՎ ՈՒԺԵՂԱՑՈՒՄ»
ՀՀՇՆ	IV-13.01 - 96	« ՔԱՐԵ և ԱՄՐԱՆԱՔԱՐԵ ԿՈՆՍՏՐՈՒԿՑԻԱՆԵՐ »
ՇՆուկ	2.03.01- 84	« ԲԵՏՈՆՅԱ և ԵՐԿԱԹԲԵՏՈՆՅԱ ԿՈՆՍՏՐՈՒԿՑԻԱՆԵՐ »
ՇՆուկ	II - 23 - 81*	« ՄԵՏԱՂԱԿԱՆ ԿՈՆՍՏՐՈՒԿՑԻԱՆԵՐ »
ՇՆուկ	2.01.07- 84	« ԲԵՌՆՎԱԾՔՆԵՐ և ԱԶԴԵՑՈՒԹՅՈՒՆՆԵՐ »
ՇՆուկ	2.02.11- 83	« ՀԻՄՔԵՐ ՀԻՄՆԱՏԱԿԵՐ »

ԾՐԱԳՐԻ ԱՌԱՋԱԴՐԱՆՔ՝				Լոռու մարզի Տաշիր քաղաքի երեխաների զբաղվածության և համալիր սոցիալական ծառայության տարածքային կենտրոնների /ՀՍԾՏԿ/ վերակառուցման նախագիծ			
				ԿՈՆՍՏՐՈՒԿՏՈՐԱԿԱՆ ՄԱՍ	ՓՈՒԼ	ԹԵՐԹ	ԹԵՐԹԵՐ
Կոնստրուկ.	Ս. Մուրադյան				ԱՆ	ԿԵ-1	36
ՆԱԽԱԳԾ.	Հ. ՄԵՍՐՈՊՅԱՆ			**ԸՆԴՀԱՆՈՒՐ ԲԱՑԱՏՐԱԳԻՐ**	INTER energia	ԻՆՏԵՐ էներգիա ՍՊԸ	
ՆԳԾ	Հ. ՄԵՍՐՈՊՅԱՆ						
ՊԱՇՏՈՆ	ԱԶԳԱՆՈՒՆ	ՍՏՈՐԱԳՐ.					

ԿՏՐՎԱԾՔ 1 - 1

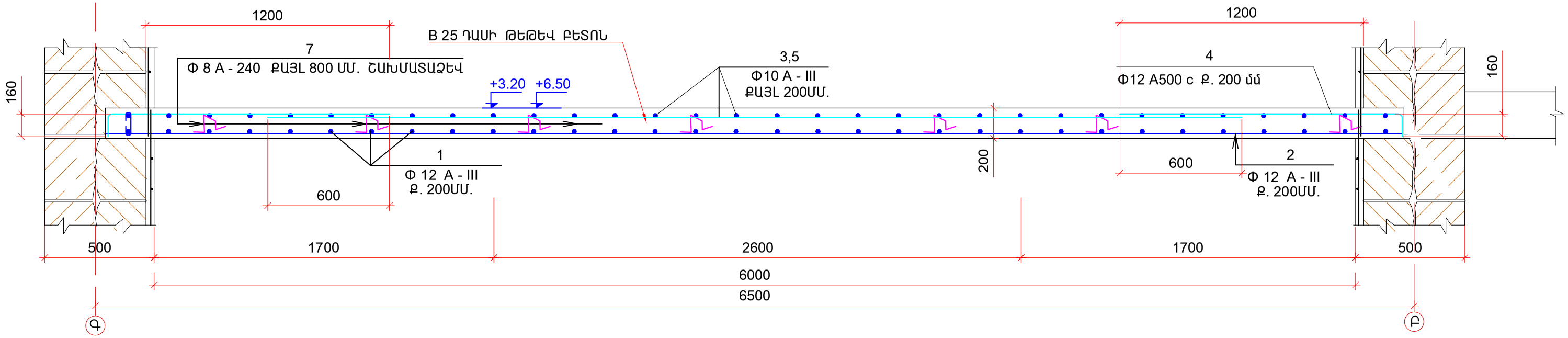

ԿՏՐՎԱԾՔ 2 - 2

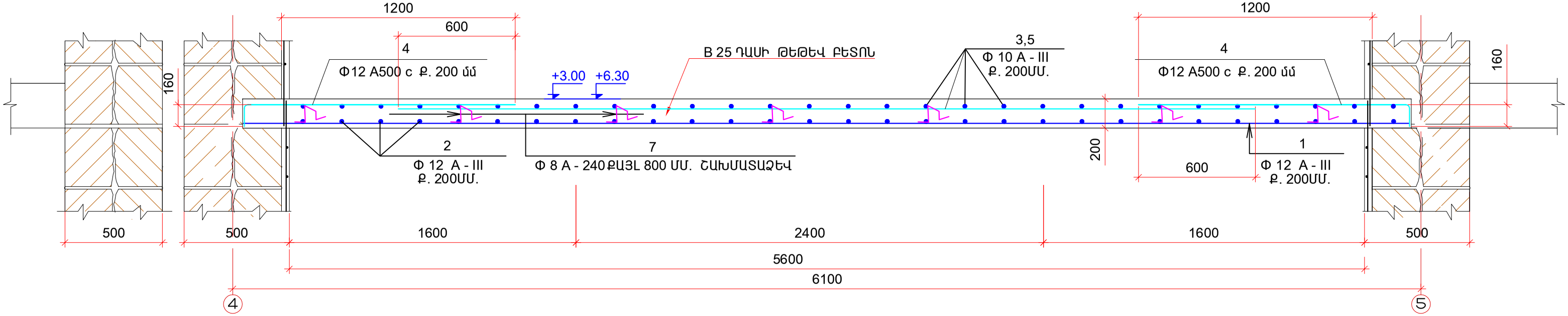

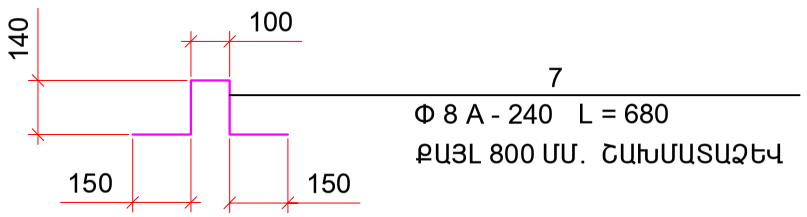

ԾՐԱԳՐԻ ԱՌԱՋԱԴՐԱՆՔ՝				Լոռու մարզի Տաշիր քաղաքի երեխաների զբաղվածության և համալիր սոցիալական ծառայության տարածքային կենտրոնների /ՀՍԾՏԿ/ վերակառուցման նախագիծ		
				ԿՈՆՍՏՐՈՒԿՏՈՐԱԿԱՆ ՄԱՍ	ՓՈՒԼ	ԹԵՐԹ	ԹԵՐԹԵՐ
Կոնստրուկ.	Ս. Մուրադյան				ԱՆ	ԿԵ-10	36
ՆԱԽԱԳԾ.	Հ. ՄԵՍՐՈՊՅԱՆ			ԿՏՐՎԱԾՔ 1 - 1 , 2 - 2 , Մ 1 : 20	INTER energia	ԻՆՏԵՐ էներգիա ՍՊԸ	
ՆԳԾ	Հ. ՄԵՍՐՈՊՅԱՆ						
ՊԱՇՏՈՆ	ԱԶԳԱՆՈՒՆ	ՍՏՈՐԱԳՐ.					

ԾԱԾԿԻ ՍԱԼԵՐԻ ՈՒԺԵՂԱՑՈՒՄ + 6.30 ՆԻՇՈՒՄ Մ 1:50

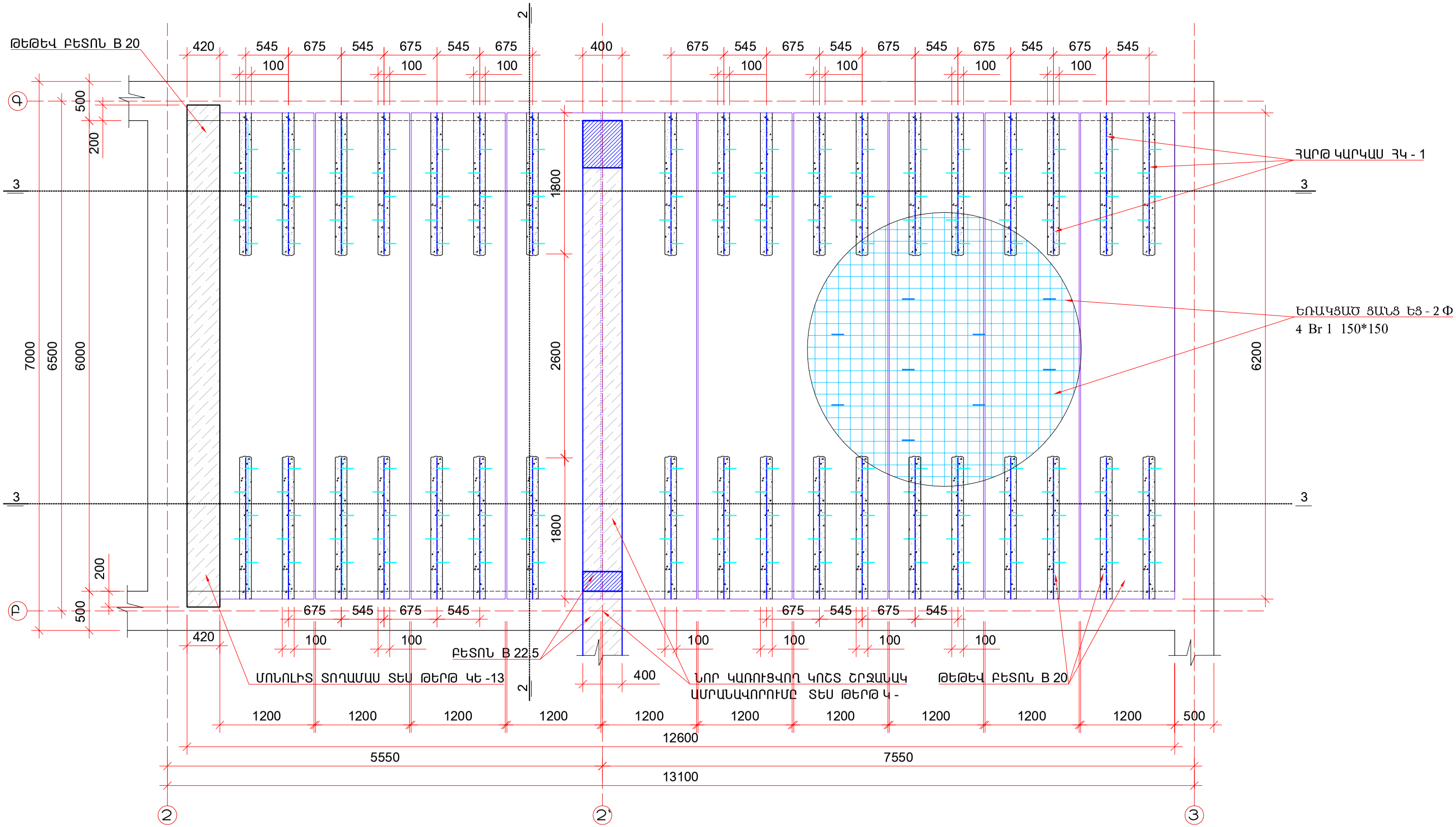

ԾԱՆՈԹՈՒԹՅՈՒՆ

1. ԳՈՅՈՒԹՅՈՒՆ ՈՒՆԵՑՈՂ ԾԱԾԿԵՐԸ ՈՒԺԵՂԱՑՎՈՒՄ ԵՆ ՀԱՐԹ ԿԱՐԿԱՍՆԵՐԻ ՄԻՋՈՑՈՎ Ե/Բ ՄԻԱՁՈՒՅԼ ՍԱԼ ՍՏԵՂԾԵԼՈՎ :
2. ՅՈՒՐԱՔԱՆՉՅՈՒՐ ԾԱԾԿԻ ՍԱԼԻ ՀԱՄԱՐ ԱՆՑՔԵՐԻ ՄԵՋ ԲԱՑՎՈՒՄ Է ԽՈՌՈՉՆԵՐ , ԱՅՆՏԵՂ ՏԵՂԱԴՐՎՈՒՄ ԵՆ ՀԱՐԹ ԱՄՐԱՆԱԿԱՐԿԱՍՆԵՐ, ՈՐՈՆՔ ԱՄՐԱԿԱՊՎՈՒՄ ԵՆ ՊԱՏԵՐԻ ԵՌԱԿՑՎԱԾ ՑԱՆՑԵՐԻ ՀԵՏ , ԱՅՆՈՒՀԵՏԵՎ ՏԵՂԱԴՐՎՈՒՄ ԵՆ ՀՈՐԻԶՈՆԱԿԱՆ ՑԱՆՑԵՐԸ , ՈՐՈՆՔ ԷԼ ԱՄՐԱԿԱՊՎՈՒՄ ԵՆ ՀԱՐԹ ԿԱՐԿԱՍԻՆ :
3. ԵՌԱԿՑԱԾ ՑԱՆՑԵՐԻ ՎՐԱԴՐՄԱՆ ՉԱՓԸ 300 ՄՄ
4. ԱՄՐԱՆԱՎՈՐՈՒՄԸ ԱՎԱՐՏԵԼՈՒՑ ՀԵՏՈ ՍԱԼԵՐԸ ՄԱՔՐՎՈՒՄ ԵՆ ՓՈՇՈՒՑ , ԼՎԱՑՎՈՒՄ և ԲԵՏՈՆԱՑՎՈՒՄ B 20 ԴԱՍԻ ԹԵԹԵՎ ԲԵՏՈՆՈՎ / ԾԱՎԱԼԱՅԻՆ ԿՇԻՌԸ 1800 ԿԳ / Խ.Մ . :
5. ՏՎՅԱԼ ԹԵՐԹԸ ՆԱՅԵԼ ԿԵ -12, 13 ԹԵՐԹԵՐԻ ՀԵՏ ՀԱՄԱՏԵՂ :

ԾՐԱԳՐԻ ԱՌԱՋԱԴՐԱՆՔ՝			Լոռու մարզի Տաշիր քաղաքի երեխաների զբաղվածության և համալիր սոցիալական ծառայության տարածքային կենտրոնների /ՀՍԾՏԿ/ վերակառուցման նախագիծ			
			ԿՈՆՍՏՐՈՒԿՏՈՐԱԿԱՆ ՄԱՍ	ՓՈՒԼ	ԹԵՐԹ	ԹԵՐԹԵՐ
				ԱՆ	ԿԵ -11	36
Կոնստրուկ.	Ս. Մուրադյան		ԾԱԾԿԻ ՍԱԼԵՐԻ ՈՒԺԵՂԱՑՈՒՄ + 6.30 ՆԻՇՈՒՄ Մ 1:50	INTER energie	ՀՆՏԵՐ էներգիա ՍՊԸ	
ՆԱԽԱԳԾ.	Հ. ՄԵՍՐՈՊՅԱՆ					
ՆԳԾ	Հ. ՄԵՍՐՈՊՅԱՆ					
ՊԱՇՏՈՆ	ԱԶԳԱՆՈՒՆ	ՍՏՈՐԱԳՐ.				

ԿՏՐՎԱԾՔ 3 - 3

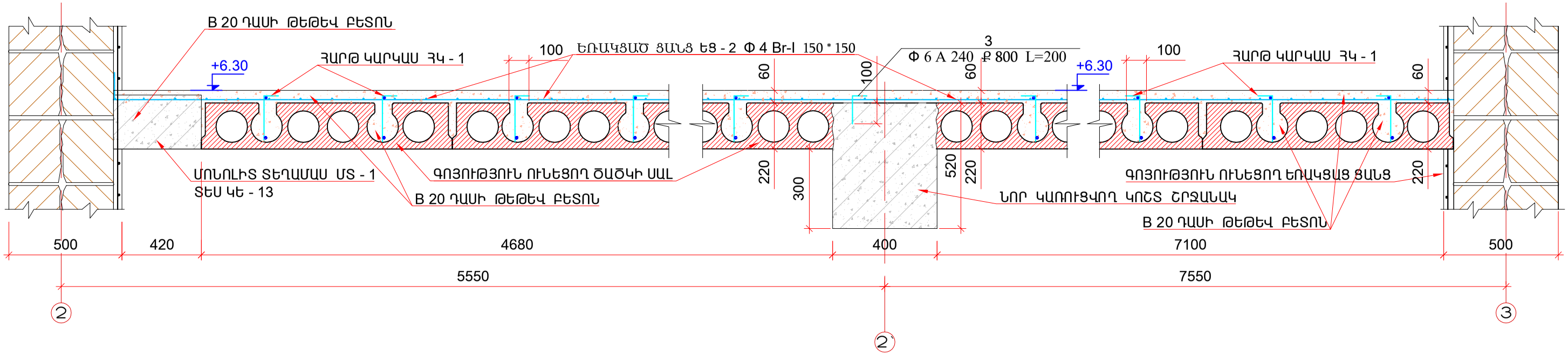

ԿՏՐՎԱԾՔ 2 - 2

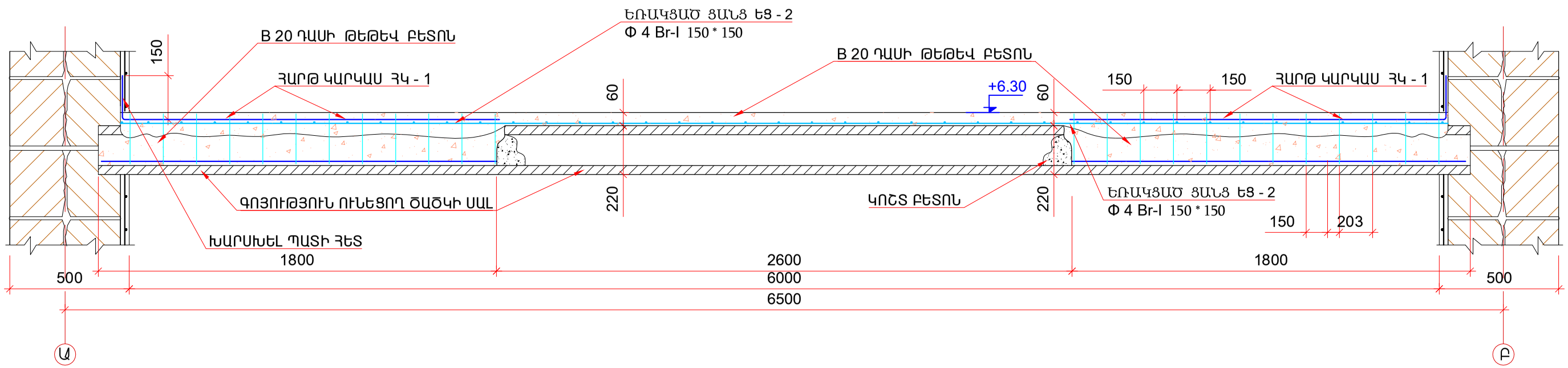

ԾԱՆՈԹՈՒԹՅՈՒՆ

1. ԳՈՅՈՒԹՅՈՒՆ ՈՒՆԵՑՈՂ ԾԱԾԿԵՐԸ ՈՒԺԵՂԱՑՎՈՒՄ ԵՆ ՀԱՐԹ ԿԱՐԿԱՍՆԵՐԻ ՄԻՋՈՑՈՎ Ե/Բ ՄԻԱՋՈՒՅԼ ՍԱԼ ՍՏԵՂԾԵԼՈՎ :
2. ՅՈՒՐԱՔԱՆՉՅՈՒՐ ԾԱԾԿԻ ՍԱԼԻ ՀԱՄԱՐ ԱՆՑՔԵՐԻ ՄԵՋ ԲԱՑՎՈՒՄ Է ԽՈՌՈՉՆԵՐ , ԱՅՆՏԵՂ ՏԵՂԱԴՐՎՈՒՄ ԵՆ ՀԱՐԹ ԱՄՐԱՆԱԿԱՐԿԱՍՆԵՐ, ՈՐՈՆՔ ԱՄՐԱԿԱՊՎՈՒՄ ԵՆ ՊԱՏԵՐԻ ԵՌԱԿՑՎԱԾ ՑԱՆՑԵՐԻ ՀԵՏ , ԱՅՆՈՒՀԵՏԵՎ ՏԵՂԱԴՐՎՈՒՄ ԵՆ ՀՈՐԻԶՈՆԱԿԱՆ ՑԱՆՑԵՐԸ , ՈՐՈՆՔ ԷԼ ԱՄՐԱԿԱՊՎՈՒՄ ԵՆ ՀԱՐԹ ԿԱՐԿԱՍԻՆ :
3. ԵՌԱԿՑԱԾ ՑԱՆՑԵՐԻ ՎՐԱԴՐՄԱՆ ՉԱՓԸ 300 ՄՄ
4. ԱՄՐԱՆԱՎՈՐՈՒՄԸ ԱՎԱՐՏԵԼՈՒՑ ՀԵՏՈ ՍԱԼԵՐԸ ՄԱՔՐՎՈՒՄ ԵՆ ՓՈՇՈՒՑ , ԼՎԱՑՎՈՒՄ և ԲԵՏՈՆԱՑՎՈՒՄ Բ 20 ԴԱՍԻ ԹԵԹԵՎ ԲԵՏՈՆՈՎ / ԾԱՎԱԼԱՅԻՆ ԿՇԻՌԸ 1800 ԿԳ / Խ.Մ . :
5. ՄԻՋՊԱՆԵԼԱՅԻՆ ՏԱՐԱԾՔՆԵՐԸ ՄԱՔՐԵԼ ՇԻՆԱՐԲԻՑ ԵՎ ԲԵՏՈՆԱՑՆԵԼ ՄԱՆՐԱՀԱՏԻԿ ԲԵՏՈՆՈՎ

ԾՐԱԳՐԻ ԱՌԱՋԱԴՐԱՆՔ՝				Լոռու մարզի Տաշիր քաղաքի երեխաների զբաղվածության և համալիր սոցիալական ծառայության տարածքային կենտրոնների /ՀԱԾՏԿ/ վերակառուցման նախագիծ			
				ԿՈՆՍՏՐՈՒԿՏՈՐԱԿԱՆ ՄԱՍ	ՓՈՒԼ	ԹԵՐԹ	ԹԵՐԹԵՐ
Կոնստրուկ.	Ս. Մուրադյան				ԱՆ	ԿԵ-12	36
ՆԱԽԱԳԾ.	Հ. ՄԵՍՐՈՊՅԱՆ			ԿՏՐՎԱԾՔ 2 - 2 Մ 1 : 20	INTER energia	ԻՆՏԵՐ էներգիա ՍՊԸ	
ՆԳԾ	Հ. ՄԵՍՐՈՊՅԱՆ			ԿՏՐՎԱԾՔ 3 - 3 Մ 1:20 ,			
ՊԱՇՏՈՆ	ԱԶԳԱՆՈՒՆ	ՍՏՈՐԱԳՐ.					

ՀԱՐԹ ԿԱՐԿԱՍ ՀԿ - 1
ԷԼԵՄԵՆՏԻ ՔԱՇԸ
G = 7.91 ԿԳ

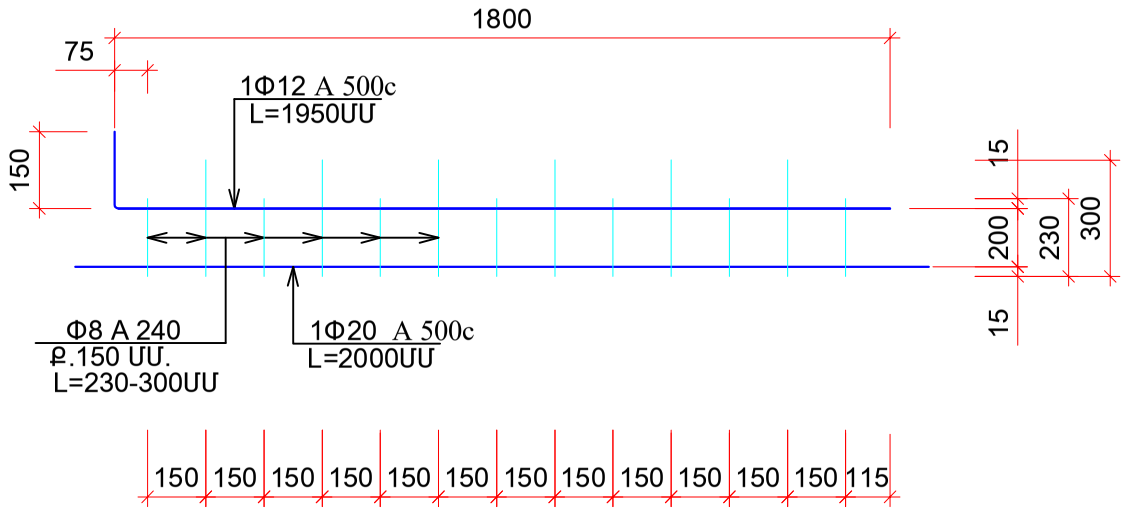

ԸՆԴԱՄԵՆԸ

Φ20 A 500c - L= 2000 ՄՄ
Φ12 A 500c - L= 1950 ՄՄ
Φ8 A 240 - L= 3180 ՄՄ

ԸՆԴՀԱՆՈՒՐԸ

Φ20 A 500c - L= 72000 ՄՄ
Φ12 A 500c - L= 62.3 ՄՄ
Φ8 A 240 - L= 114480 ՄՄ

ԸՆԴՀԱՆՈՒՐ ՔԱՇԸ

Φ20 A 500c - G= 177.5 կգ
Φ12 A 500c - G= 100.7 կգ
Φ8 A 240 - G= 45.2 կգ

ՄՈՆՈԼԻՏ ՏԵՂԱՄԱՍ ՄՏ - 1

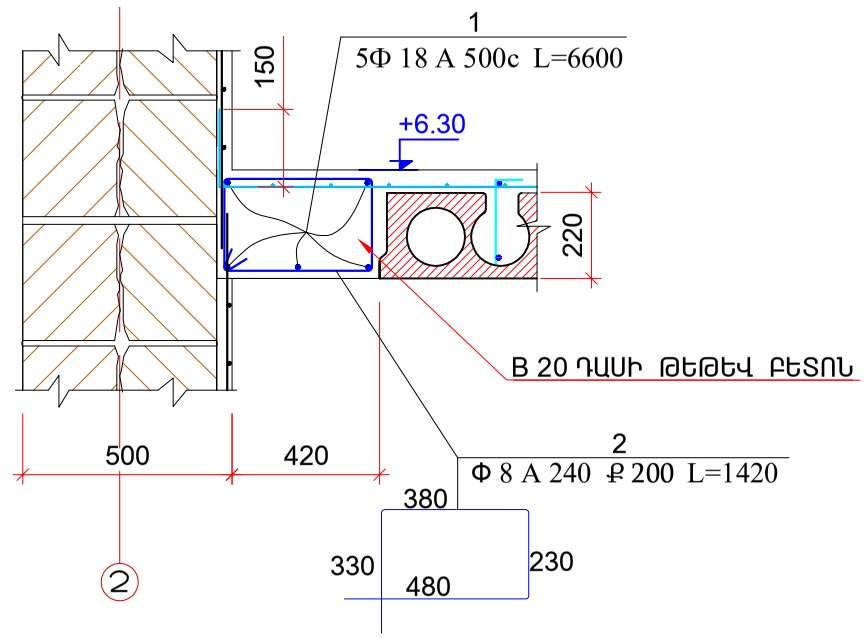

ԵՌԱԿՑԱԾ ՑԱՆՑ ԵՑ - 1

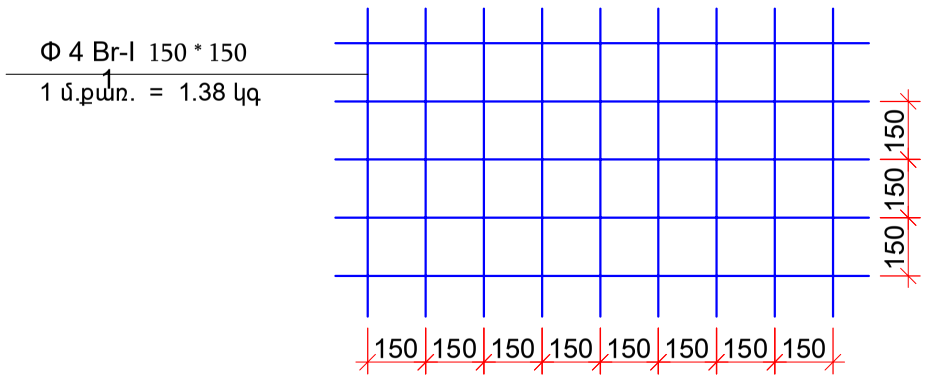

ԱՄՐԱՆՆԵՐԻ ՄԱՍՆԱԳԻՐ

ԱՆՎ.	N	ԷՍԿԻԶ	Φ	L մմ	n հատ	ՄԻԱՎ. ՔԱՇԸ կգ	ՔԱՇԸ կգ	ԸՆԴՀԱՆ. ՔԱՇԸ	ԲԵՏՈՆ խ.մ.
ՇԱՇԿԻ ՍԱԼԵՐԻ ՈՒԺԵՂԱՑՈՒՄ + 6.30 ՆԻՇՈՒՄ	1		Φ 18 A 500 c	6600	5	1.998	65.934	Φ 6 A 240 - 2.664 Φ 8 A 240 - 17.949 Φ 18 A 500 c - 65,934 Φ 4 Br-I 150 * 150 - 110,607 ՀԿ - 1 284.94	B 20 - 6,89
	2		Φ 8 A 240	1420	32	0.395	17.949		
	3		Φ 6 A 240	200	60	0.222	2.664		
		ԵՑ - 2	Φ 4 Br-I 150 * 150	80.15		1.38	110.607		
		ՀԿ - 1	Φ20 A 500c - G= 177.5 կգ Φ12 A 500c - G= 100.7 կգ Φ8 A 240 - G= 45.2 կգ	36 ՀԱՏ		7.91	284.97		

ԾՐԱԳՐԻ ԱՌԱՋԱԴՐԱՆՔ՝				Լոռու մարզի Տաշիր քաղաքի երեխաների զբաղվածության և համալիր սոցիալական ծառայության տարածքային կենտրոնների /ՀՍԾՏԿ/ վերակառուցման նախագիծ			
				ԿՈՆՍՏՐՈՒԿՏՈՐԱԿԱՆ ՄԱՍ	ՓՈՒԼ	ԹԵՐԹ	ԹԵՐԹԵՐ
Կոնստրուկ.	Ս. Մուրադյան				ԱՆ	ԿԵ-13	36
ՆԱԽԱԳԾ.	Հ. ՄԵՍՐՈՊՅԱՆ			ՀԱՐԹ ԿԱՐԿԱՍ ՀԿ - 1 Մ 1 : 20 ՄՈՆՈԼԻՏ ՏԵՂԱՄԱՍ ՄՏ - 1 Մ 1:20 , ԱՄՐԱՆՆԵՐԻ ՄԱՍՆԱԳԻՐ	INTER energia	ԻՆՏԵՐ էներգիա ՍՊԸ	
ՆԳՁ	Հ. ՄԵՍՐՈՊՅԱՆ						
ՊԱՇՏՈՆ	ԱԶԳԱՆՈՒՆ	ՍՏՈՒԱԳՐ.					

ՄԻԱՁՈՒՅԼ ԾԱԾԿԻ ՍԱԼԻ ԱՄՐԱՆԱՎՈՐՄԱՆ ՆԵՐՔԻՆ ԳՈՏՈՒ ՍԽԵՄԱ 9.90 ՆԻՇԻ ՎՐԱ Մ 1:100

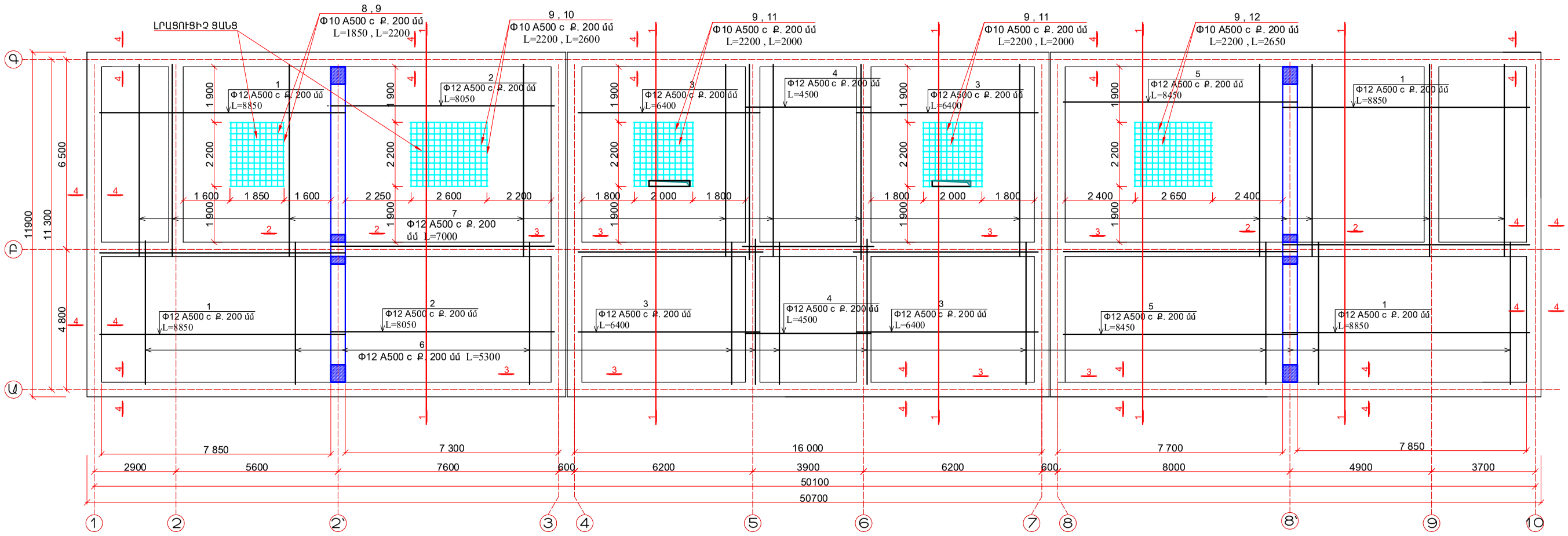

ԾԱՆՈԹՈՒԹՅՈՒՆ

1. ԾԱԾԿԵՐԸ ԻՐԱԿԱՆԱՑՎՈՒՄ ԵՆ ՄԻԱՁՈՒՅԼ ԵՐԿԱԹԵՏՈՆԻՑ, ՀԱՐԹ ՍԱԼԻ ՏԵՍՔՈՎ /ՍԱԼԻ ՀԱՍՏՈՒԹՅՈՒՆԸ 200 ՄՄ/:
2. ՍԱԼԸ ԱՄՐԱՆԱՎՈՐՎՈՒՄԷ ԿՐԿՆԱԿԻ ԱՄՐԱՆԱՅԻՆ ՀՅՈՒԽՎԱԾ ՑԱՆՑՈՎ ՎԵՐԻՆ և ՆԵՐՔԻՆ ԳՈՏԻՆԵՐՈՒՄ: ՍԱԼԸ ԲԵՏՈՆԱՑՎՈՒՄԷ B 25 ԴԱՍԻ ԹԵԹԵՎ ԲԵՏՈՆՈՎ, 1800 ԿԳ/Խ.Մ ԾԱՎԱԼԱՅԻՆ ԿԾՌՈՎ:
3. ՆԵՐՔԻՆ ԳՈՏՈՒ ՄԻՋԻՆ ՀԱՏՎԱԾՈՒՄ ՏԵՂԱԴՐՎՈՒՄԷ ԼՐԱՑՈՒՑԻՉ ՁՈՂԵՐՈՎ ՑԱՆՑ
4. ՕԴԱՓՈԽՈՒԹՅԱՆ ԱՆՑՔԵՐԻ ՄԱՍՈՒՄ ՊԱՀՊԱՆԵԼ ԱՄՐԱՆՆԵՐԸ ԵՎ ՏԵՂԱԴՐԵԼ ՊԱՐԿՈՒՃՆԵՐ ՏՎՅԱԼ ԹԵՐԹԸ ՆԱՅԵԼ ԿԵ - 14, 15 ԹԵՐԹԵՐԻ ՀԵՏ ՀԱՄԱՏԵՂ:

ԾՐԱԳՐԻ ԱՌԱՋԱԴՐԱՆՔ՝			Լոռու մարզի Տաշիր քաղաքի երեխաների զբաղվածության և համալիր սոցիալական ծառայության տարածքային կենտրոնների /ՀՍԾԿ/ վերակառուցման նախագիծ
Կոնստրուկ.	Ս. Մուրադյան		ԿՈՆՍՏՐՈՒԿՏՈՐԱԿԱՆ ՄԱՍ
ՆԱԽԱԳԾ.	Հ. ՄԵՍՐՈՊՅԱՆ		
ՆԳԾ	Հ. ՄԵՍՐՈՊՅԱՆ		
ՊԱՀՏՈՆ	ԱԶԳԱՆՈՒՆ	ՍՏՈՒԳԱՐ.	

ՓՈՒԼ	ԹԵՐԹ	ԹԵՐԹԵՐ
ԱՆ	ԿԵ-14	36

ՄԻԱՁՈՒՅԼ ԾԱԾԿԻ ՍԱԼԻ ԱՄՐԱՆԱՎՈՐՄԱՆ ՆԵՐՔԻՆ ԳՈՏՈՒ ՍԽԵՄԱ 9.90 ՆԻՇԻ ՎՐԱ Մ 1:100

INTER energia

ՈՆՏԵՐ էներգիա ՍՊԸ

ՄԻԱՁՈՒՅԼ ԾԱԾԿԻ ՍԱԼԻ ԱՄՐԱՆԱՎՈՐՄԱՆ ՎԵՐԻՆ ԳՈՏՈՒ ՍԽԵՄԱ 9.90 ՆԻՇԻ ՎՐԱ Մ 1:100

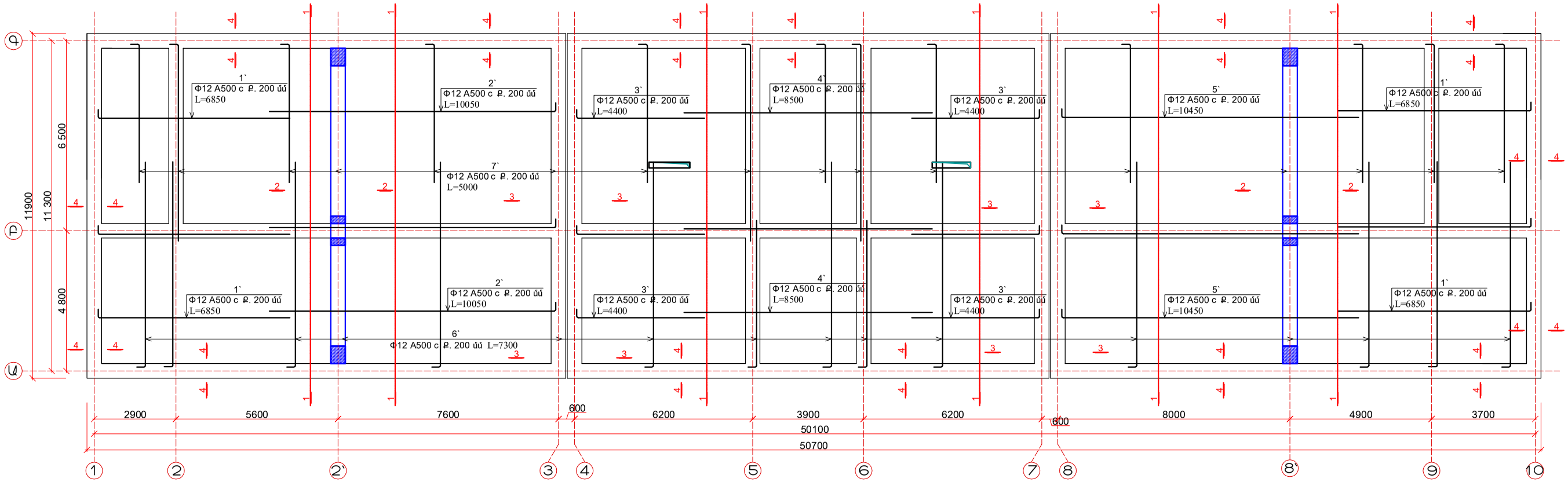

ԾԱՆՈԹՈՒԹՅՈՒՆ

1. ԾԱԾԿԵՐԸ ԻՐԱԿԱՆԱՑՎՈՒՄ ԵՆ ՄԻԱՁՈՒՅԼ ԵՐԿԱԹԲԵՏՈՆԻՑ, ՀԱՐԹ ՍԱԼԻ ՏԵՍՔՈՎ /ՍԱԼԻ ՀԱՍՏՈՒԹՅՈՒՆԸ 200 ՄՄ/:
2. ՍԱԼԸ ԱՄՐԱՆԱՎՈՐՎՈՒՄԷ ԿՐԿՆԱԿԻ ԱՄՐԱՆԱՅԻՆ ՀՅՈՒՍՎԱԾ ՑԱՆՑՈՎ ՎԵՐԻՆ և ՆԵՐՔԻՆ ԳՈՏԻՆԵՐՈՒՄ: ՍԱԼԸ ԲԵՏՈՆԱՑՎՈՒՄԷ B 25 ԴԱՍԻ ԹԵԹԵՎ ԲԵՏՈՆՈՎ, 1800 ԿԳ/Խ.Մ ԾԱՎԱԼԱՅԻՆ ԿԾՌՈՎ:
3. ՆԵՐՔԻՆ ԳՈՏՈՒ ՄԻՋԻՆ ՀԱՏՎԱԾՈՒՄ ՏԵՂԱԴՐՎՈՒՄԷ ԼՐԱՑՈՒՑԻՉ ՁՈՂԵՐՈՎ ՑԱՆՑ
4. ՕԴԱՓՈԽՈՒԹՅԱՆ ԱՆՑՔԵՐԻ ՄԱՍՈՒՄ ՊԱՀՊԱՆԵԼ ԱՄՐԱՆՆԵՐԸ ԵՎ ՏԵՂԱԴՐԵԼ ՊԱՐԿՈՒՃՆԵՐ ՏՎՅԱԼ ԹԵՐԹԸ ՆԱՅԵԼ ԿԵ - 14, 15 ԹԵՐԹԵՐԻ ՀԵՏ ՀԱՄԱՏԵՂ:

ԾՐԱԳՐԻ ԱՌԱՋԱԴՐԱՆՔ՝				Լոռու մարզի Տաշիր քաղաքի երեխաների զբաղվածության և համալիր սոցիալական ծառայության տարածքային կենտրոնների /ՀՍԾՏԿ/ վերակառուցման նախագիծ		
				ԿՈՆՍՏՐՈՒԿՏՈՐԱԿԱՆ ՄԱՍ	ՓՈՒԼ	ԹԵՐԹ	ԹԵՐԹԵՐ
Կոնստրուկ.	Ս. Մուրադյան				ԱՆ	ԿԵ-15	36
ՆԱԽԱԳԾ.	Հ. ՍԵՍՐՈՊՅԱՆ			ՄԻԱՁՈՒՅԼ ԾԱԾԿԻ ՍԱԼԻ ԱՄՐԱՆԱՎՈՐՄԱՆ ՎԵՐԻՆ ԳՈՏՈՒ ՍԽԵՄԱ 9.90 ՆԻՇԻ ՎՐԱ Մ 1:100	INTEC energo	ՈՆՏԵՐ Էներգիա ՍՊԸ	
ՆԳԱ	Հ. ՍԵՍՐՈՊՅԱՆ						
ՊԱՀՏՈՆ	ԱԶԳԱՆՈՒՆ	ՍՏՈՒՄԱԳՐ.					

ԿԱՊՈՂ ԳՈՏՈՒ ՍԽԵՄԱ +9.82 ՆԻՇՈՒՄ Մ 1:100

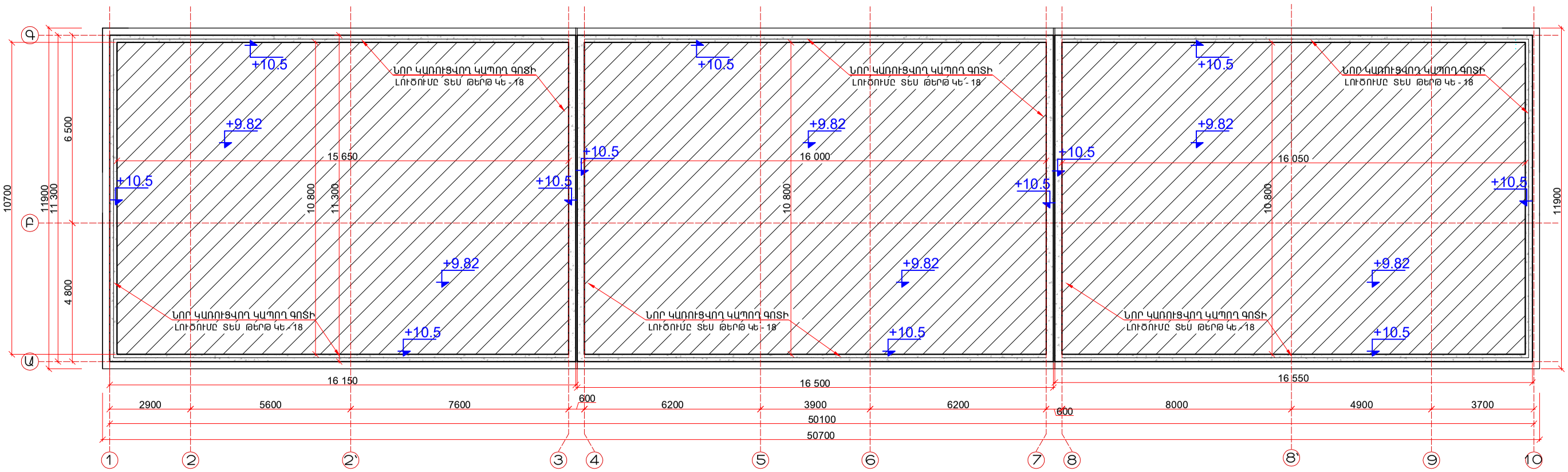

ԾԱՆՈԹՈՒԹՅՈՒՆ

1. +9.90 ՆԻՇՈՒՄ ՀԵՌԱՑՆԵԼ ՊԱՐԱՊԵՏԻ ԵՐԿՇԵՐՏ ՇԱՐՎԱԾՔԻՑ ՀԵՏՆԱՄԱՍԻ ՇԱՐԸ ԵՎ ԴՐԱ ՏԵՂՈՒՄ ԻՐԱԿԱՆԱՑՆԵԼ ԿԱՊՈՂ ԳՈՏԻՆ ԸՍՏ ԳԾԱԳՐԻ
2. +9.90 ՆԻՇՈՒՄ ՀԵՌԱՑՆԵԼ ՊԱՐԱՊԵՏԻ ԳՈՅՈՒԹՅՈՒՆ ՈՒՆԵՑՈՂ ԲԵՏՈՆԱՅԻՆ ՔԱՅՔԱՅՎԱԾ ԵՎ ԿԻՍԱՔԱՅՔԱՅՎԱԾ ԳՈՏԻՆ
3. +9.60 ՆԻՇՈՒՄ ՀԵՌԱՑՆԵԼ 3 , 4 ԵՎ 7 , 8 ԱՌԱՆՑՔՆԵԻ ԳՈՅՈՒԹՅՈՒՆ ՈՒՆԵՑՈՂ +9.60 ՆԻՇԻՑ ԲԱՐՁՐ ԳՏՆՎՈՂ ՊԱՏԵՐԸ

ԾՐԱԳՐԻ ԱՌԱՔԱԳՐԱՆՔ՝				Լոռու մարզի Տաշիր քաղաքի երեխաների զբաղվածության և համալիր սոցիալական ծառայության տարածքային կենտրոնների /ՀԱԾՏԿ/ վերակառուցման նախագիծ			
				ԿՈՆՍՏՐՈՒԿՏՈՐԱԿԱՆ ՄԱՍ	ՓՈՒԼ	ԹԵՐԹ	ԹԵՐԹԵՐ
Կոնստրուկ.	Ս. Մուրադյան				ԱՆ	ԿԵ-16	36
ՆԱԽԱԳԾ.	Հ. ՄԵՍՐՈՊՅԱՆ			ԿԱՊՈՂ ԳՈՏՈՒ ՍԽԵՄԱ +9.82 ՆԻՇՈՒՄ Մ 1:100	INTER energie	ՈՆՏԵՐ Էներգիա ՍՊԸ	
ՆԳԱ	Հ. ՄԵՍՐՈՊՅԱՆ						
ՊԱՀՏՈՆ	ԱԶԳԱՆՈՒՆ	ՍՏՈՒՄԳՈՐ					

ԿՏՐՎԱԾՔ 1 - 1

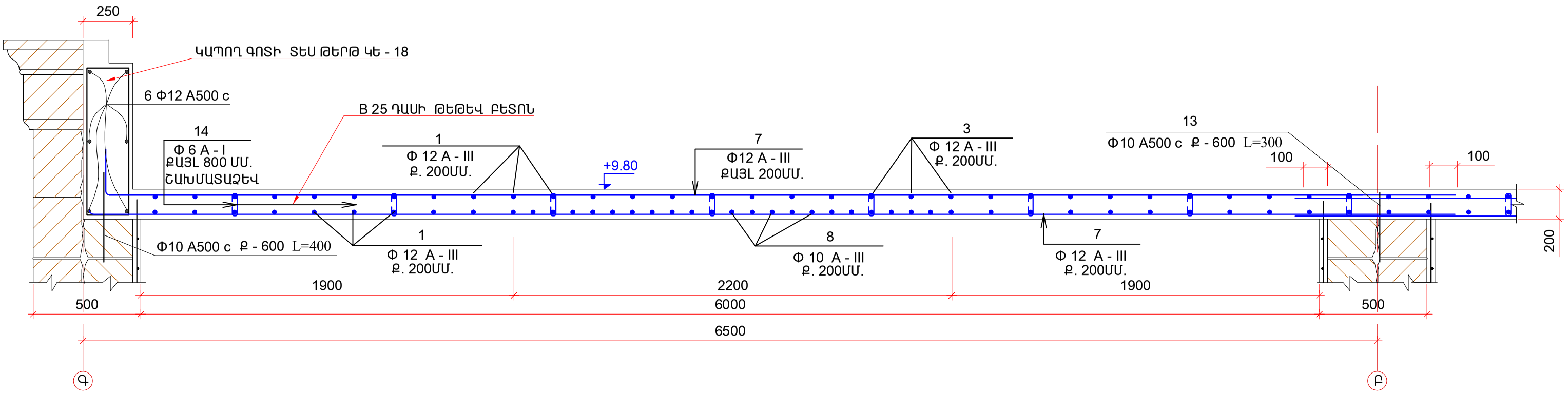

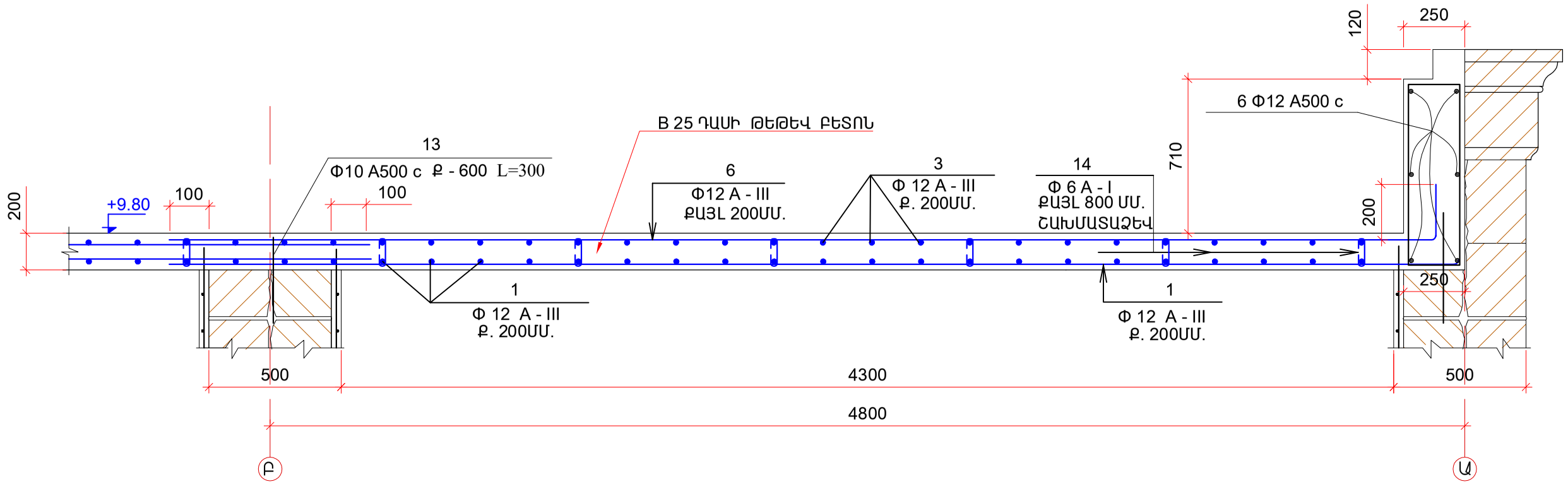

ԾՐԱԳՐԻ ԱՌԱՋԱԴՐԱՆՔ՝				Լոռու մարզի Տաշիր քաղաքի երեխաների զբաղվածության և համալիր սոցիալական ծառայության տարածքային կենտրոնների /ՀՍԾՏԿ/ վերակառուցման նախագիծ		
				ԿՈՆՍՏՐՈՒԿՏՈՐԱԿԱՆ ՄԱՍ	ՓՈՒԼ	ԹԵՐԹ	ԹԵՐԹԵՐ
Կոնստրուկ.	Ս. Մուրադյան				ԱՆ	ԿԵ-17	36
ՆԱԽԱԳԾ.	Հ. ՄԵՍՐՈՊՅԱՆ			ԿՏՐՎԱԾՔ 1 - 1 Մ 1 : 20	INTER energia	ԻՆՏԵՐ էներգիա ՍՊԸ	
ՆԳԱ	Հ. ՄԵՍՐՈՊՅԱՆ						
ՊԱՇՏՈՆ	ԱԶԳԱՆՈՒՆ	ՍՏՈՒԳԱԳՐ.					

ԿՏՐՎԱԾՔ 2 - 2 Մ 1:20

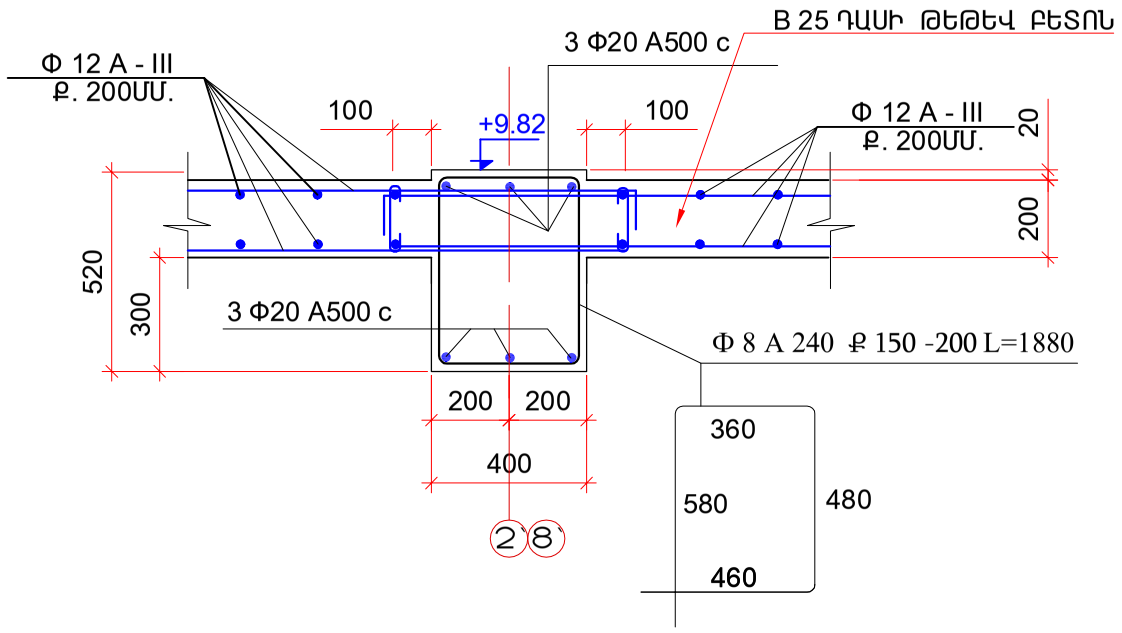

ԿՏՐՎԱԾՔ 3 - 3 Մ 1:20

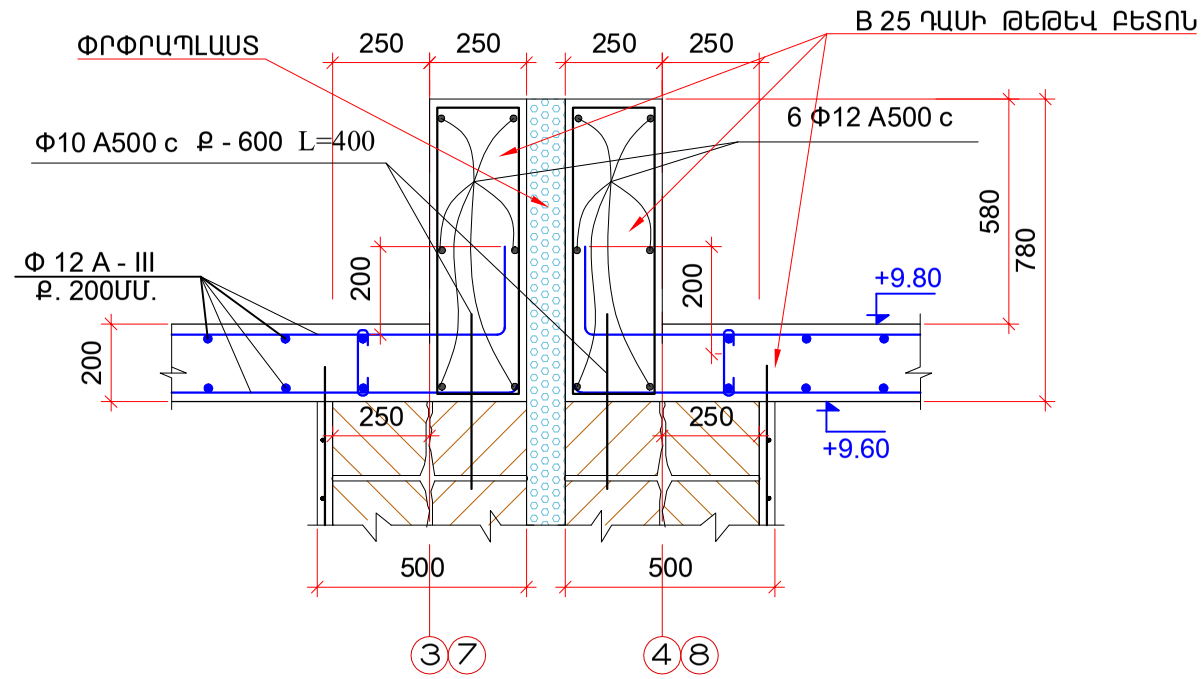

ԿՏՐՎԱԾՔ 4 - 4 Մ 1:20

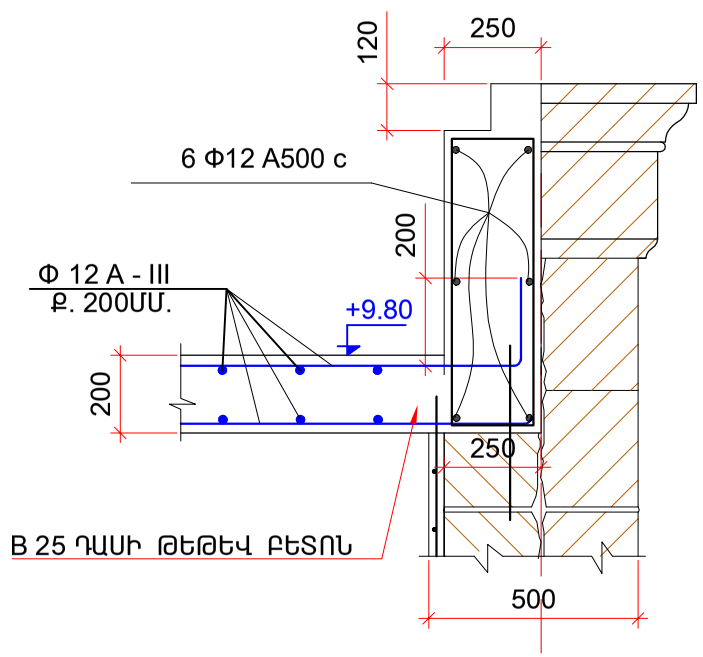

ԱՄՐԱՆՆԵՐԻ ՄԱՍՆԱԳԻՐ

ԱՆՎ.	N	ԷՍԿԻԶ	Φ		L մմ	n հատ	ՄԻԱՎ. ՔԱՇԸ կգ	ՔԱՇԸ կգ	ԸՆԴ. ՔԱՇԸ կգ	ԲԵՏՈՆ խ.մ.
ՍԻԱՋՈՒՅԼ ԾԱԾԿԻ ՍԱԼԵՐ +9.00 ՆԻՇՈՒՄ	1		Φ 12	A 500 c	9300	108	0.888	891.907	Φ 8 A 240 - 239,37 Φ 10 A 500 c - 189 Φ 12 A 500 c - 10224,4	B 25 - 109,2
	2		Φ 12	A 500 c	8050	54	0.888	386.014		
	3		Φ 12	A 500 c	6400	108	0.888	613.786		
	4		Φ 12	A 500 c	4500	54	0.888	215.784		
	5		Φ 12	A 500 c	8450	54	0.888	405.194		
	6		Φ 12	A 500 c	5300	238	0.888	1120.123		
	7		Φ 12	A 500 c	7000	238	0.888	1479.408		
	1`		Φ 12	A 500 c	7300	108	0.888	700.099		
	2`		Φ 12	A 500 c	10050	54	0.888	481.918		
	3`		Φ 12	A 500 c	4400	108	0.888	421.978		
	4`		Φ 12	A 500 c	8500	54	0.888	407.592		
	5`		Φ 12	A 500 c	10450	54	0.888	501.098		
	6`		Φ 12	A 500 c	7300	238	0.888	1542.811		
	7`		Φ 12	A 500 c	5000	238	0.888	1056.720		
	8		Φ 10	A 500 c	1850	12	0.617	13.697		
	9		Φ 10	A 500 c	2200	60	0.617	81.444		
	10		Φ 10	A 500 c	2600	12	0.617	19.250		
	11		Φ 10	A 500 c	2000	24	0.617	29.616		
	12		Φ 10	A 500 c	2650	12	0.617	19.621		
	13		Φ 10	A 500 c	300	135	0.617	24.989		
	14		Φ 8	A 240	300	2020	0.395	239.370		

ԾՐԱԳՐԻ ԱՌԱՋԱԴՐԱՆՔ՝			Լոռու մարզի Տաշիր քաղաքի երեխաների զբաղվածության և համալիր սոցիալական ծառայության տարածքային կենտրոնների /ՀՍԾՏԿ/ վերակառուցման նախագիծ
Կոնստրուկ.	Ս. Մուրադյան		ԿՈՆՍՏՐՈՒԿՏՈՐԱԿԱՆ ՄԱՍ
ՆԱԽԱԳԾ.	Հ. ՄԵՍՐՈՊՅԱՆ		ԿՏՐՎԱԾՔ 2 - 2, 3 - 3 , 4 - 4 Մ 1 : 20 ԱՄՐԱՆՆԵՐԻ ՄԱՍՆԱԳԻՐ
ՆԳՁ	Հ. ՄԵՍՐՈՊՅԱՆ		
ՊԱՇՏՈՆ	ԱԶԳԱՆՈՒՆ	ՍՏՈՐԱԳՐ.	

ՓՈՒԼ	ԹԵՐԹ	ԹԵՐԹԵՐ
ԱՆ	ԿԵ-18	36

INTER energo

ԻՆՏԵՐ էներգիա ՍՊԸ

ԿՈՇՏՈՒԹՅԱՆ ՇՐՋԱՆԱԿ 2՝ - 2՝, 8՝ - 8՝

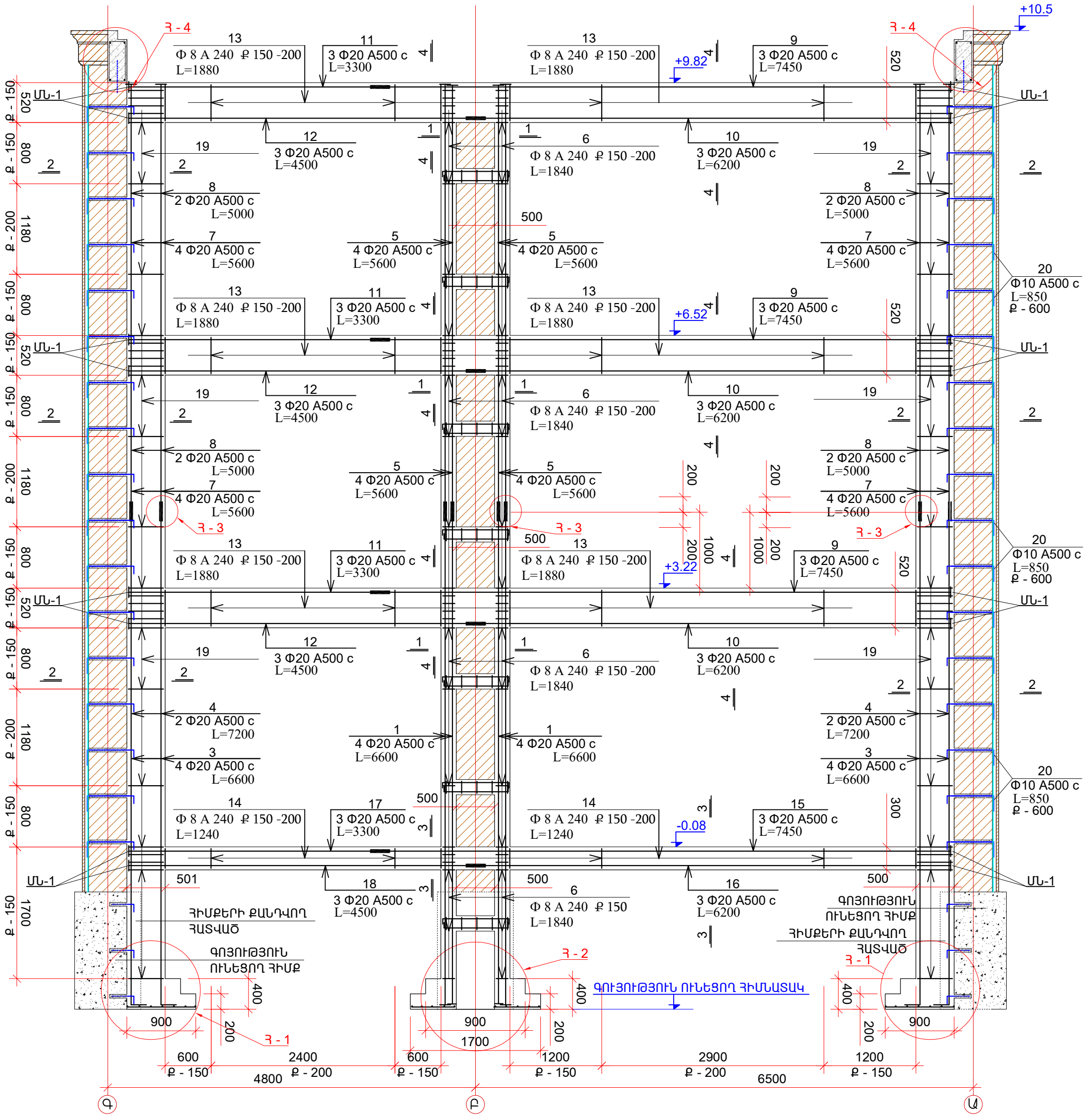

ՇԱՆՈԹՈՒԹՅՈՒՆ

ՏՎՅԱԼ ԹԵՐԹԸ ՆԱՅԵԼ ԿԵ - 18 ԻՑ 20 ԹԵՐԹԻ ՀԵՏ ՀԱՄԱՏԵՂ:

ԾՐԱԳՐԻ ԱՌԱՋԱԴՐԱՆՔ՝				Լոռու մարզի Տաշիր քաղաքի երեխաների զբաղվածության և համալիր սոցիալական ծառայության տարածքային կենտրոնների /ՀՍԾՏԿ/ վերակառուցման նախագիծ		
				ԿՈՆՍՏՐՈՒԿՏՈՐԱԿԱՆ ՄԱՍ	ՓՈՒԼ	ԹԵՐԹ	ԹԵՐԹԵՐ
Կոնստրուկ.	Ս. Մուրադյան				ԱՆ	ԿԵ -19	36
ՆԱԽԱԳԾ.	Հ. ՄԵՍՐՈՊՅԱՆ			ԿՈՇՏՈՒԹՅԱՆ ՇՐՋԱՆԱԿ 2՝ - 2՝, 8՝ - 8՝ Մ 1:50	INTER energia	ԻՆՏԵՐ էներգիա ՍՊԸ	
ՆԳԾ	Հ. ՄԵՍՐՈՊՅԱՆ						
ՊԱՇՏՈՆ	ԱԶԳԱՆՈՒՆ	ՍՏՈՐԱԳՐ.					

N	ԹԵՐԹԵՐԻ ԱՆՎԱՆՈՒՄԸ	ԹԵՐԹ	ԷՋ
1	ՏԻՏՂՈՍԱԹԵՐԹ		
2	ԸՆԴՀԱՆՈՒՐ ԲԱՑԱՏՐԱԳԻՐ	ԿԵ - 1	1
3	ԲՈՎԱՆԴԱԿՈՒԹՅՈՒՆ	ԿԵ - 2	2
4	ԱՌԱՋԻՆ ՀԱՐԿԻ ՈՒԺԵՂԱՑՄԱՆ, ՎԵՐԱԿԱՌՈՒՑՄԱՆ, ՔԱՆԴՄԱՆ ԵՎ ՋԵՎԱՓՈԽՄԱՆ ՀԱՏԱԿԱԳԻԾ	ԿԵ - 3	3
5	ԵՐԿՐՈՐԴ ՀԱՐԿԻ ՈՒԺԵՂԱՑՄԱՆ, ՎԵՐԱԿԱՌՈՒՑՄԱՆ, ՔԱՆԴՄԱՆ ԵՎ ՋԵՎԱՓՈԽՄԱՆ ՀԱՏԱԿԱԳԻԾ	ԿԵ - 4	4
6	ԵՐՐՈՐԴ ՀԱՐԿԻ ՈՒԺԵՂԱՑՄԱՆ, ՎԵՐԱԿԱՌՈՒՑՄԱՆ, ՔԱՆԴՄԱՆ ԵՎ ՋԵՎԱՓՈԽՄԱՆ ՀԱՏԱԿԱԳԻԾ	ԿԵ - 5	5
7	ՃԱԿԱՏ «1-10»	ԿԵ - 6	6
8	ՃԱԿԱՏ «10-1»	ԿԵ - 7	7
9	ՃԱԿԱՏ «Ա-Գ»	ԿԵ - 8	8
10	ՄՈՆՈԼԻՏ Ե/Բ ԾԱԾԿԵՐԻ ԻՐԱԿԱՆԱՑՈՒՄ + 3.00 ԵՎ +6.30 ՆԻՇԵՐ, Ե/Բ ԾԱԾԿԻ ԱՄՐԱՆԱՎՈՐՄԱՆ ՆԵՐՔԵՎԻ ԵՎ ՎԵՐԵՎԻ ԳՈՏԻՆԵՐ	ԿԵ - 9	9
11	ԿՏՐՎԱԾՔ 1 - 1 , 2 - 2 , ԱՄՐԱՆՆԵՐԻ ՄԱՍՆԱԳԻՐ	ԿԵ - 10	10
12	ԾԱԾԿԻ ՍԱԼԵՐԻ ՈՒԺԵՂԱՑՈՒՄ + 6.30 ՆԻՇՈՒՄ	ԿԵ - 11	11
13	ԿՏՐՎԱԾՔ 2 - 2 ,ԿՏՐՎԱԾՔ 3 - 3	ԿԵ - 12	12
14	ՀԱՐԹ ԿԱՐԿԱՍ ՀԿ - 1 , ՄՈՆՈԼԻՏ ՏԵՂԱՄԱՍ ՄՏ - 1 , ԱՄՐԱՆՆԵՐԻ ՄԱՍՆԱԳԻՐ	ԿԵ - 13	13
15	**ՄԻԱՁՈՒՅԼ ԾԱԾԿԻ ՍԱԼԻ ԱՄՐԱՆԱՎՈՐՄԱՆ ՆԵՐՔԻՆ ԳՈՏՈՒ ՍԽԵՄԱ 9.90 ՆԻՇԻ ՎՐԱ**	ԿԵ - 14	14
16	**ՄԻԱՁՈՒՅԼ ԾԱԾԿԻ ՍԱԼԻ ԱՄՐԱՆԱՎՈՐՄԱՆ ՎԵՐԻՆ ԳՈՏՈՒ ՍԽԵՄԱ 9.90 ՆԻՇԻ ՎՐԱ**	ԿԵ - 15	15
17	ԿԱՊՈՂ ԳՈՏՈՒ ՍԽԵՄԱ +9.82 ՆԻՇՈՒՄ	ԿԵ - 16	16
18	ԿՏՐՎԱԾՔ 1 - 1	ԿԵ - 17	17
19	ԿՏՐՎԱԾՔ 2 - 2, 3 - 3 , 4 - 4 , ԱՄՐԱՆՆԵՐԻ ՄԱՍՆԱԳԻՐ	ԿԵ - 18	18
20	ԿՈՇՏՈՒԹՅԱՆ ՇՐՋԱՆԱԿ 2՝ - 2՝ , 8՝ - 8՝	ԿԵ - 19	19
21	ՀԱՆԳՈՒՅՑ Հ - 1, Հ - 2, Հ - 3, Հ - 4,	ԿԵ - 20	20
22	ԿՏՐՎԱԾՔ 1 - 1, 2 - 2 , 3 - 3 , 4 - 4, ԵՌԱԿՑԱԾ ՑԱՆՑ ԵՑ - 4	ԿԵ - 21	21
23	ԱՄՐԱՆՆԵՐԻ ՄԱՍՆԱԳԻՐ	ԿԵ - 22	22
24	ԱՍՏԻՃԱՆԱՎԱՆԴԱԿ ԱՎ - 1,ԿՏՐՎԱԾՔ 3 - 3, ԱՄՐԱՆՆԵՐԻ ՄԱՍՆԱԳԻՐ	ԿԵ - 23	23
25	ԿՏՐՎԱԾՔ 1 - 1, 2 - 2	ԿԵ - 24	24
26	ԱՍՏԻՃԱՆԱՎԱՆԴԱԿ ԱՎ - 2,ԿՏՐՎԱԾՔ 3 - 3, ԱՄՐԱՆՆԵՐԻ ՄԱՍՆԱԳԻՐ	ԿԵ - 25	25
27	ԿՏՐՎԱԾՔ 1 - 1, 2 - 2	ԿԵ - 26	26
28	ԱՍՏԻՃԱՆԱՎԱՆԴԱԿ ԱՎ - 3,ԿՏՐՎԱԾՔ 3 - 3, ԱՄՐԱՆՆԵՐԻ ՄԱՍՆԱԳԻՐ	ԿԵ - 27	27
29	ԿՏՐՎԱԾՔ 1 - 1, 2 - 2	ԿԵ - 28	28
30	ՆՈՐ ԲԱՑՎՈՂ ՕԴԱՓՈԽՈՒԹՅԱՆ ՀՈՐԱՆ , ԱՍՏԻՃԱՆՆԵՐԻ ՀԱՆԳՈՒՅՑ, ԱՄՐԱՆՆԵՐԻ ՄԱՍՆԱԳԻՐ	ԿԵ - 29	29
31	ՓԱԿՎՈՂ ԲԱՑՎԱԾՔՆԵՐԻ ԻՐԱԿԱՆԱՑՄԱՆ ՍԽԵՄԱ, ԲԱՐԱՎՈՐԻ ՈՒԺԵՂԱՑՈՒՄ ՄԵՏԱՂԱԿԱՆ ԱՆԿՅՈՒՆԱԿՈՎ + 6.80 ՆԻՇ,	ԿԵ - 30	30
32	Ա ԱՌԱՆՑՔՈՎ 4 ից 7 ԱՌԱՆԱՑՔՆԵՐԻ ՔԻՎԵՐԻ ՈՒԺԵՂԱՑՄԱՆ ԵՎ ԻՐԱԿԱՆԱՑՄԱՆ ՀԱՆԳՈՒՅՑ +7.28 ՆԻՇ, ՊԱՏԵՐԻ ՈՒԺԵՂԱՑՄԱՆ ՀԱՆԳՈՒՅՑ , ԸՆԴՀԱՏՎԱԾ ՑԱՆՑԵՐԻ ՈՒԺԵՂԱՑՄԱՆ ՀԱՆԳՈՒՅՑ	ԿԵ - 31	31
33	ՊԱՏԵՐԻ ՈՒԺԵՂԱՑՄԱՆ ՀԱՆԳՈՒՅՑ	ԿԵ - 32	32
34	ՏՈՒՖ ՔԱՐԻ ՇԱՐՎԱԾՔԻ ՍԽԵՄԱ , ԵՐԵՍԱՊԱՏՄԱՆ ՍԱԼԻԿՆԵՐԻ ԻՐԱԿԱՆԱՑՄԱՆ ՍԽԵՄԱ , ԱՄՐԱՆՆԵՐԻ ՄԱՍՆԱԳԻՐ	ԿԵ - 33	33
35	ՄԻՁՆՈՐՄՆԵՐԻ ԱՄՐԱՆԱՎՈՐՄԱՆ և ԱՄՐԱՑՄԱՆ ԴՐՎԱԳ , ԲԱՐԱՎՈՐՆԵՐ	ԿԵ - 34	34
36	ՄԻՁՆՈՐՄ 100 մմ , ՄԻՁՆՈՐՄ 200 մմ , ՊԱՏԻ ՀԵՏ ՄԻԱՑՄԱՆ ՀԱՆԳՈՒՅՑ	ԿԵ - 35	35
37	ՄԻՁՆՈՐՄՆԵՐԻ ԱՄՐԱՆՆԵՐԻ ՄԱՍՆԱԳԻՐ, ՀԱՆԳՈՒՅՑՆԵՐ, ՑԱՆՑԻ ՏԵՂԱԴՐՈՒՄԸ, ԵՌԱԿՑԱԾ ՑԱՆՑ ԵՑ- 6, ԵՑ- 7	ԿԵ - 36	36

ԾՐԱԳՐԻ ԱՌԱՋԱԴՐԱՆՔ՝				Լոռու մարզի Տաշիր քաղաքի երեխաների զբաղվածության և համալիր սոցիալական ծառայության տարածքային կենտրոնների /ՀՍԾՏԿ/ վերակառուցման նախագիծ		
				ԿՈՆՍՏՐՈՒԿՏՈՐԱԿԱՆ ՄԱՍ	ՓՈՒԼ	ԹԵՐԹ	ԹԵՐԹԵՐ
Կոնստրուկ.	Ս. Մուրադյան				ԱՆ	ԿԵ-2	36
ՆԱԽԱԳԾ.	Հ. ՄԵՍՐՈՊՅԱՆ			ԲՈՎԱՆԴԱԿՈՒԹՅՈՒՆ	INTER energia	ԻՆՏԵՐ էներգիա ՍՊԸ	
ՆԳԾ	Հ. ՄԵՍՐՈՊՅԱՆ						
ՊԱՇՏՈՆ	ԱԶԳԱՆՈՒՆ	ՍՏՈՐԱԳՐ.					

ՀԱՆԳՈՒՅՑ Հ - 1 Մ 1:20

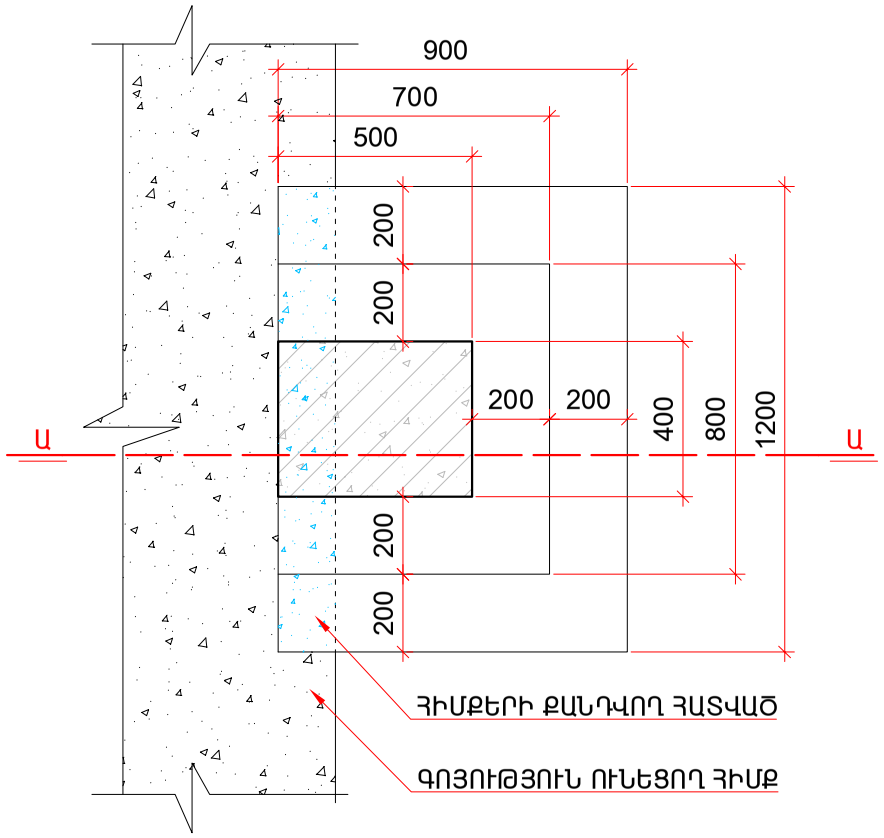

ՀԱՆԳՈՒՅՑ Հ - 2 Մ 1:20

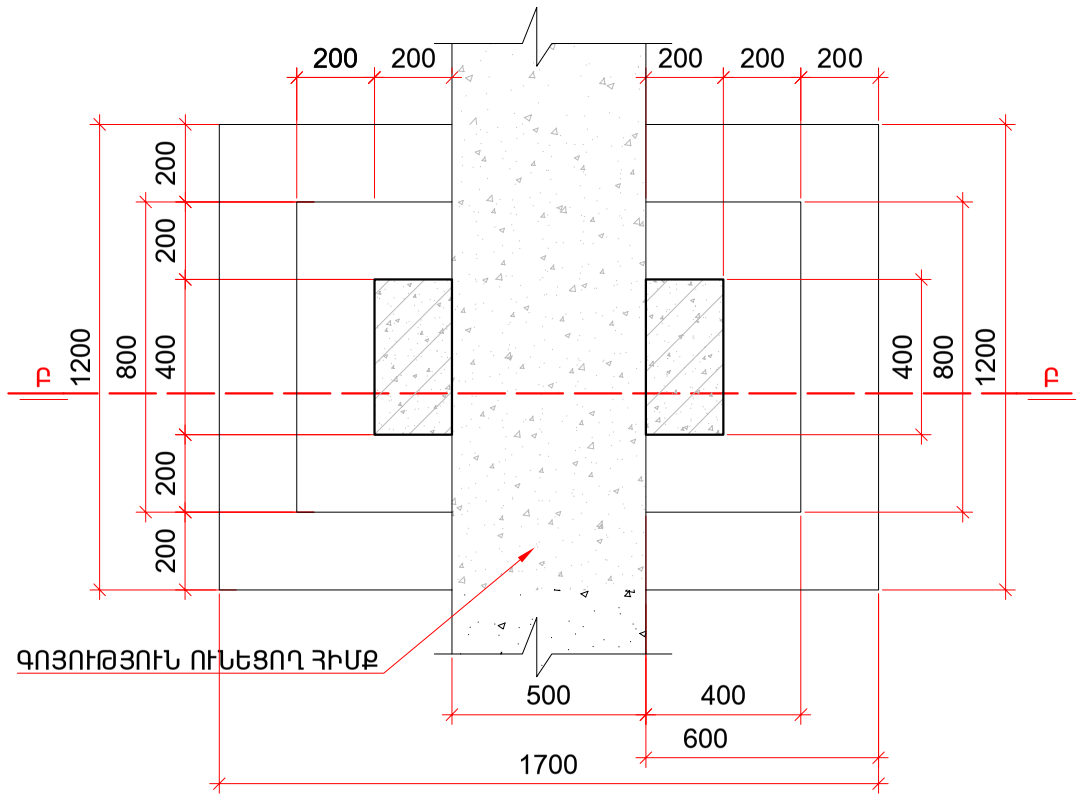

ՏԵՍՔ Բ - Բ Մ 1:20

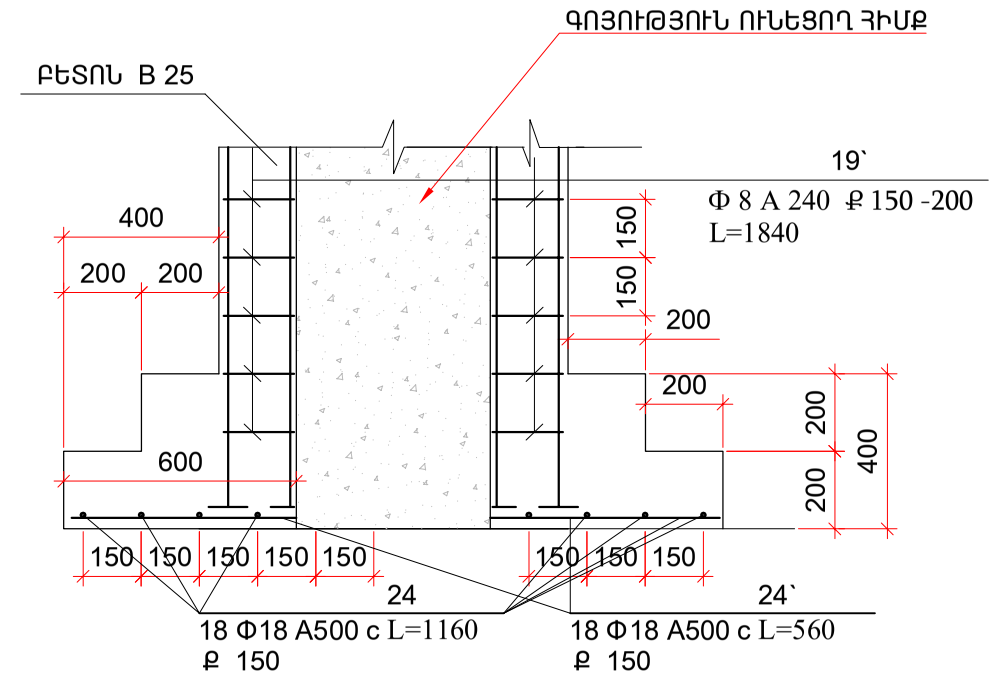

ՀԱՆԳՈՒՅՑ Հ - 4 Մ 1:20

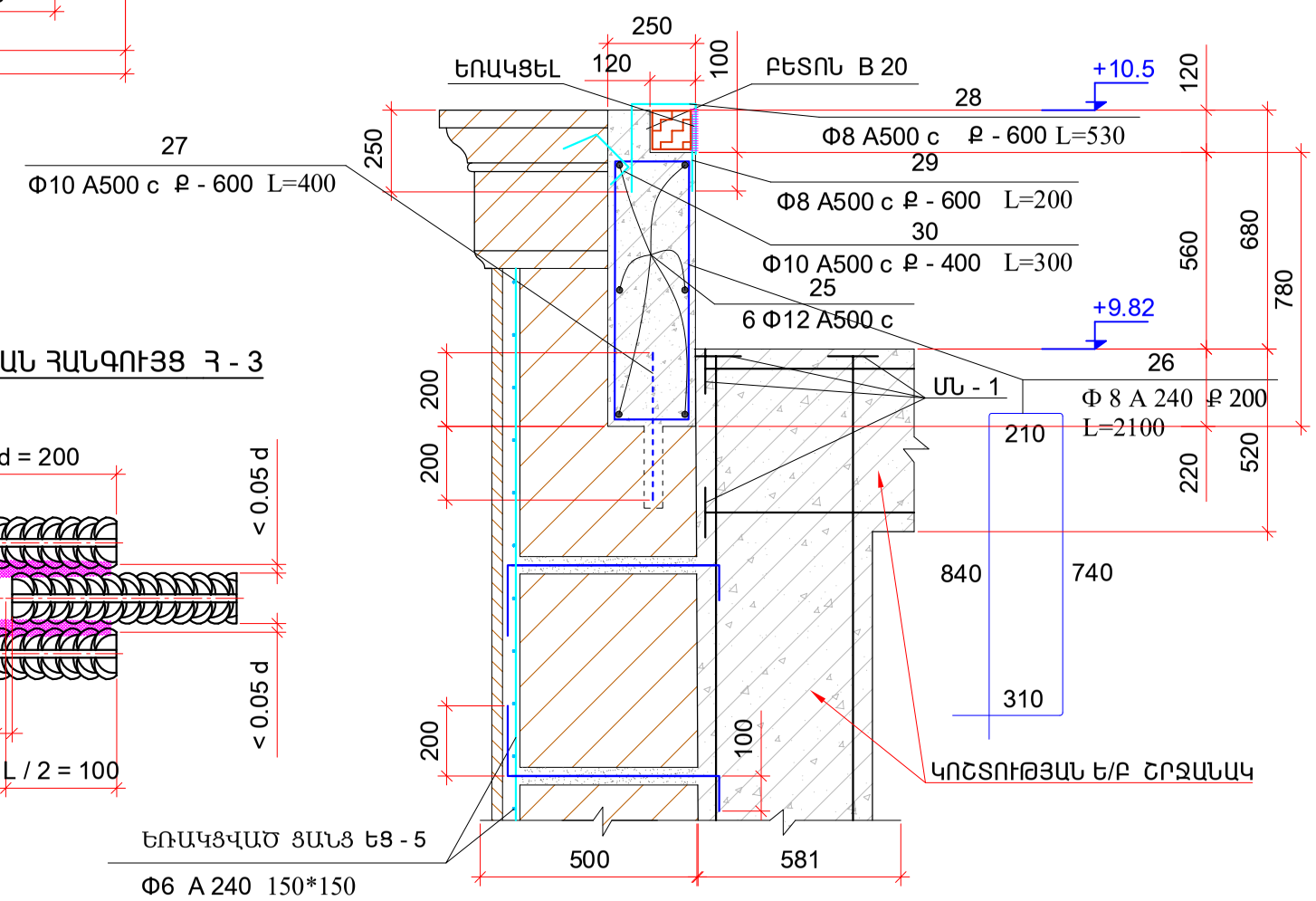

ՏԵՍՔ Ա - Ա Մ 1:20

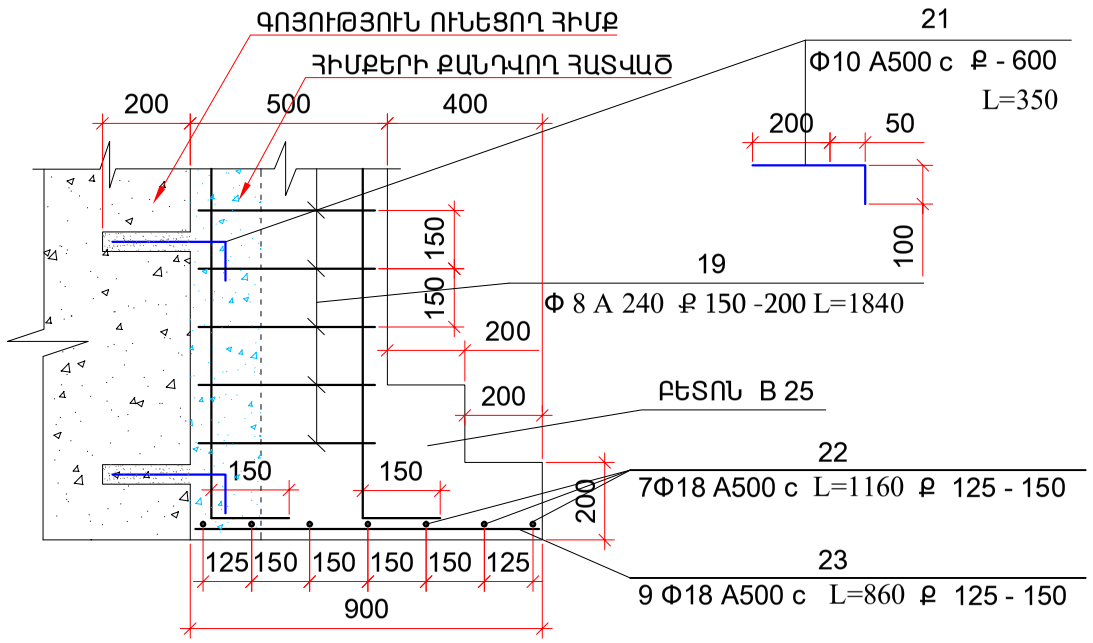

ԱՄՐԱՆՆԵՐԻ ԵՌԱԿՑՄԱՆ ՀԱՆԳՈՒՅՑ Հ - 3

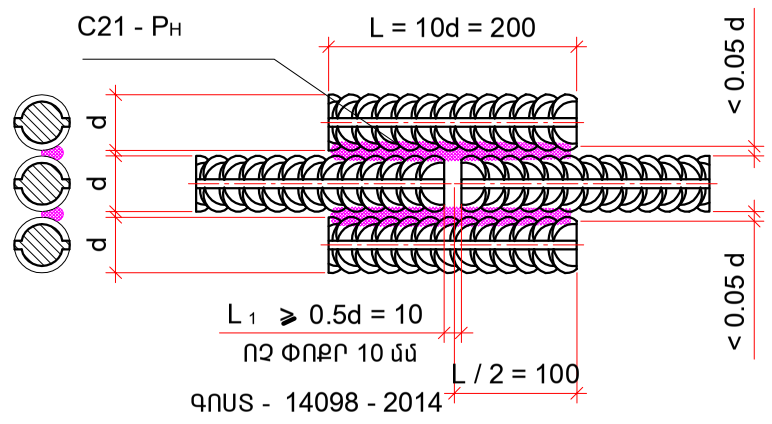

ԾԱՆՈԹՈՒԹՅՈՒՆ

1. ՔԱՆԴԵԼ ԳՈՅՈՒԹՅՈՒՆ ՈՒՆԵՑՈՂ ԿԱՊՈՂ ԳՈՏԻՆԵՐԸ (+9.82 ՆԻՇ)՝ ՔԱՅՔԱՅՎԱԾ ԲԵՏՈՆԻ ԵՎ ԱՄՐԱՆՆԵՐԻ ԲԱՑԱԿԱՅՈՒԹՅԱՆ ՊԱՏՃԱՌՈՎ, ԵՎ ԿԱՌՈՒՑԵԼ ՆՈՐԸ (ՀԱՆԳՈՒՅՑ Հ - 4)
2. ԲՈԼՈՐ ՏԻՊԻ ԵՌԱԿՑՈՒՄՆԵՐՆ ԻՐԱԿԱՆԱՑՆԵԼ ԳՈՍՏ - 14098 - 2014 ՊԱՀԱՆՋՆԵՐԻՆ ՀԱՄԱՊԱՏԱՍԽԱ
2. ԱՆՈՒՐՆԵՐԻ ՔԱՅԼԸ ՍՅԱՆ ԵՎ ԳՈՏՈՒ ՀԱՏՄԱՆ ՀԱՆԳՈՒՅՑՈՒՄ ԻՐԱԿԱՆԱՑՆԵԼ 150մմ ՔԱՅԼՈՎ՝ ԱՊԱՀՈՎԵԼՈՎ ՍՅԱՆ ԱՆԸՆԴՀԱՏՈՒԹՅՈՒՆԸ:

ԾՐԱԳՐԻ ԱՌԱՋԱԴՐԱՆՔ՝				Լոռու մարզի Տաշիր քաղաքի երեխաների զբաղվածության և համալիր սոցիալական ծառայության տարածքային կենտրոնների /ՀՍԾՏԿ/ վերակառուցման նախագիծ			
				ԿՈՆՍՏՐՈՒԿՏՈՐԱԿԱՆ ՄԱՍ	ՓՈՒԼ	ԹԵՐԹ	ԹԵՐԹԵՐ
Կոնստրուկ.	Ս. Մուրադյան				ԱՆ	ԿԵ-20	36
ՆԱԽԱԳԾ.	Հ. ՄԵՍՐՈՊՅԱՆ			ՀԱՆԳՈՒՅՑ Հ - 1, Հ - 2, Հ - 3, Հ - 4, Մ 1 : 20	INTER energia	ԻՆՏԵՐ էներգիա ՍՊԸ	
ՆԳՁ	Հ. ՄԵՍՐՈՊՅԱՆ						
ՊԱՇՏՈՆ	ԱԶԳԱՆՈՒՆ	ՍՏՈՒԳԱԳՐ.					

ԿՏՐՎԱԾՔ 1 - 1 Մ 1:20

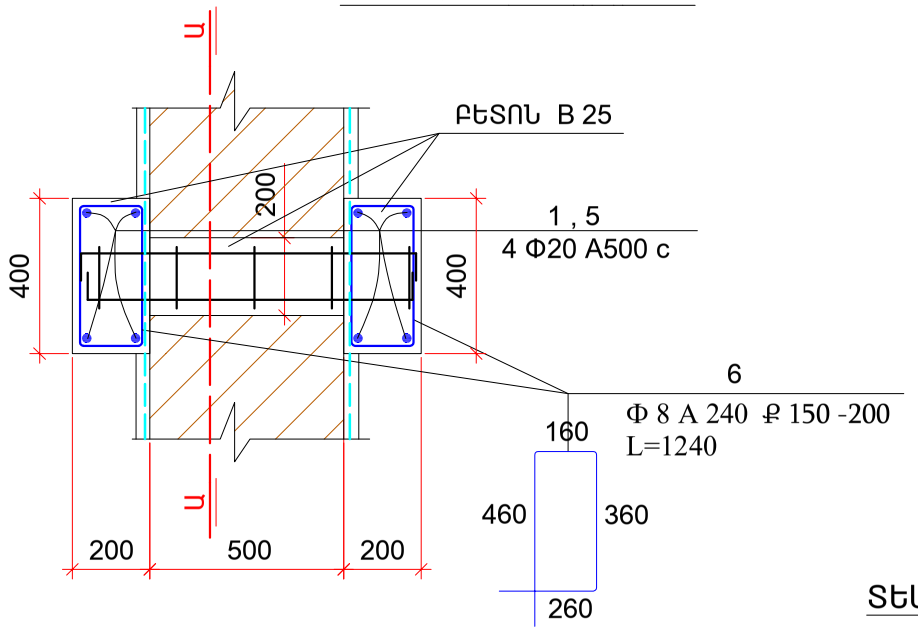

ԿՏՐՎԱԾՔ 2 - 2 Մ 1:20

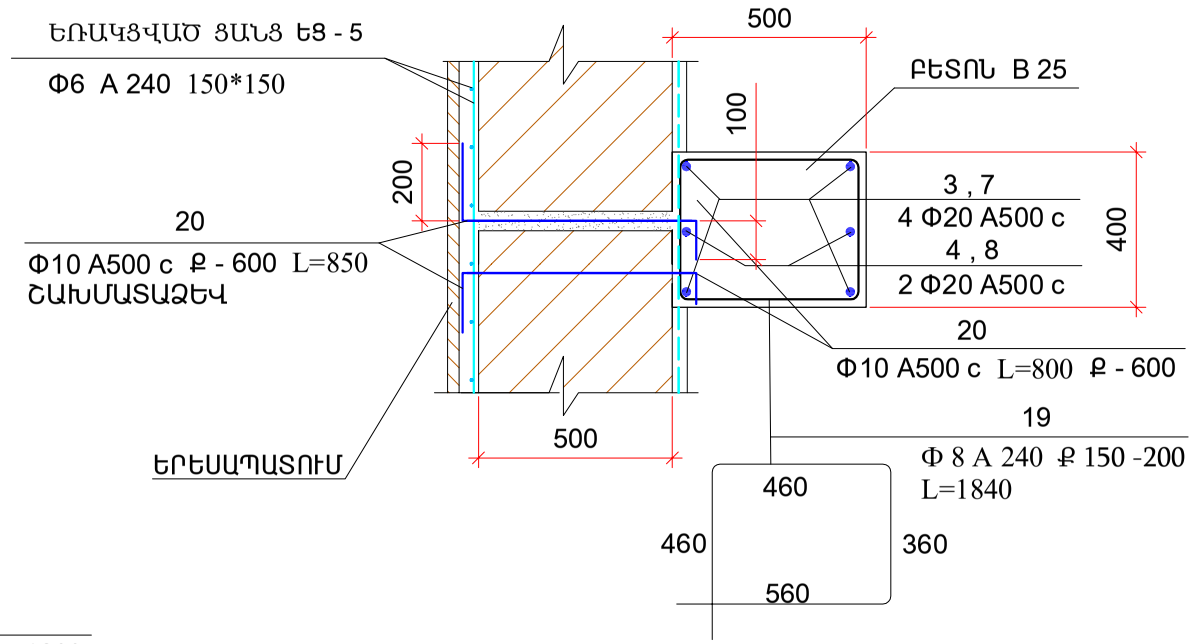

ԿՏՐՎԱԾՔ 3 - 3 Մ 1:20

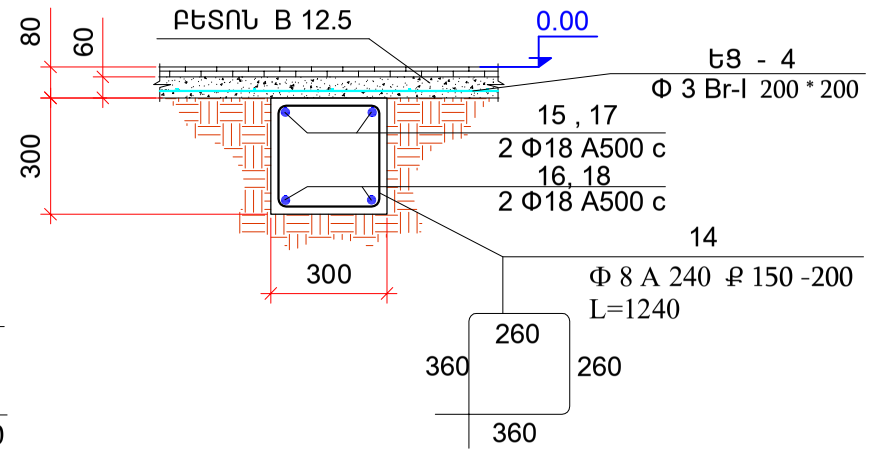

ՏԵՍՔ Ա - Ա

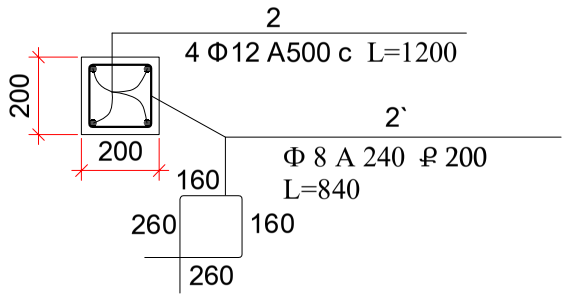

ԿՏՐՎԱԾՔ 4 - 4 Մ 1:20

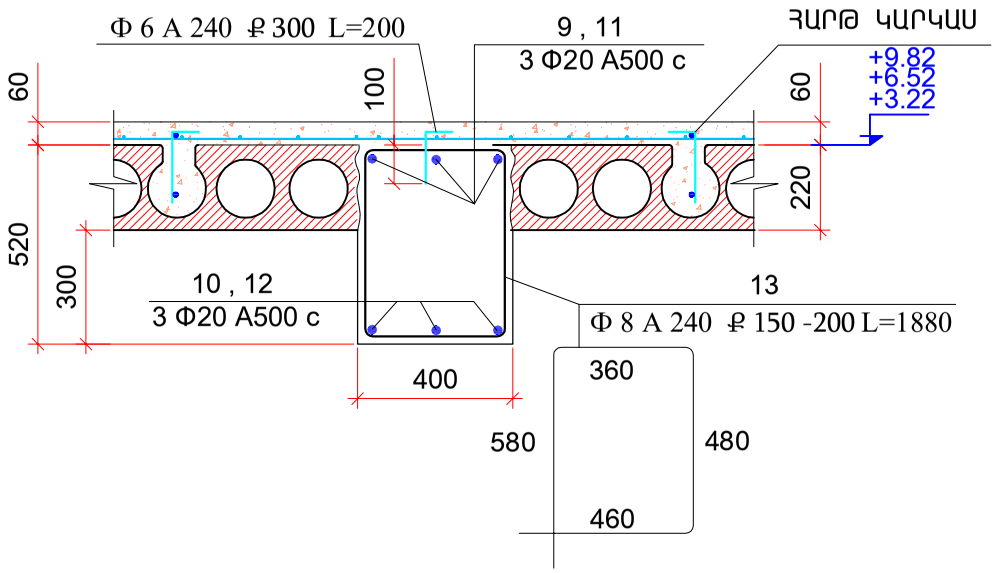

ՄՆ - 1

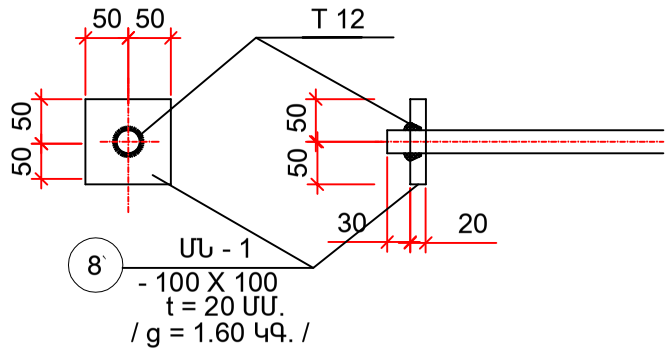

ԵՌԱԿՑԱԾ ՑԱՆՑ ԵՑ - 4 Մ 1:20

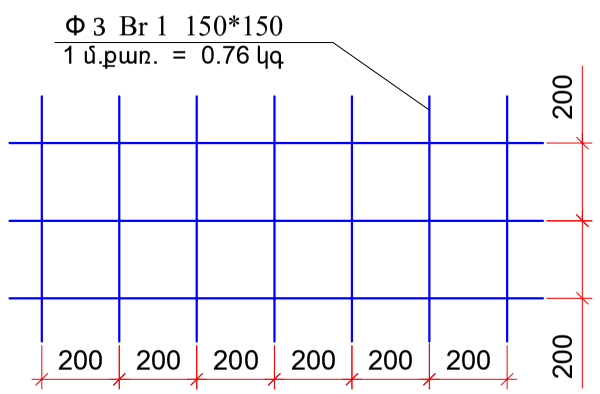

ԾԱՆՈԹՈՒԹՅՈՒՆ

1. ԲՈԼՈՐ ՏԻՊԻ ԵՌԱԿՑՈՒՄՆԵՐՆ ԻՐԱԿԱՆԱՑՆԵԼ Гост 14098 - 2014 ՊԱՀԱՆՋՆԵՐԻՆ ՀԱՄԱՊԱՏԱՍԽԱ
2. ԱՆՈՒՐՆԵՐԻ ՔԱՅԼԸ ՍՅԱՆ ԵՎ ԳՈՏՈՒ ՀԱՏՄԱՆ ՀԱՆԳՈՒՅՑՈՒՄ ԻՐԱԿԱՆԱՑՆԵԼ 150մմ ՔԱՅԼՈՎ՝ ԱՊԱՀՈՎԵԼՈՎ ՍՅԱՆ ԱՆԸՆԴՀԱՏՈՒԹՅՈՒՆԸ
3. +9.82 ՆԻՇՈՒՄ ՀԵՌԱՑՆԵԼ ՊԱՐԱՊԵՏԻ ԵՐԿՇԵՐՏ ՇԱՐՎԱԾՔԻՑ ՀԵՏՆԱՄԱՍԻ ՇԱՐԸ ԵՎ ԴՐԱ ՏԵՂՈՒՄ ԻՐԱԿԱՆԱՑՆԵԼ ԿԱՊՈՂ ԳՈՏԻՆ ԸՍՏ ԳԾԱԳՐԻ
4. 0.00 ՆԻՇՈՒՄ ՀԱՏԱԿՆԵՐԻ ՀԱՐԹԵՑՈՒՄԸ ԻՐԱԿԱՆԱՑՆԵԼՈՒՑ ԱՌԱՋ ՄԱՔՐԵԼ ՓՈՇՈՒՑ, ՏԵՂԱԴՐԵԼ ԵՌԱԿՑԱՑ ՑԱՆՑԸ ԱՊԱ ՆՈՐ ԲԵՏՈՆԱՑՆԵԼ
5. ԵՌԱԿՑԱՑ ՑԱՆՑԵՐԻ ՎՐԱԴՐՄԱՆ ՉԱՓԸ 300 ՄՄ

ԾՐԱԳՐԻ ԱՌԱՋԱԴՐԱՆՔ՝				Լոռու մարզի Տաշիր քաղաքի երեխաների զբաղվածության և համալիր սոցիալական ծառայության տարածքային կենտրոնների /ՀՍԾՏԿ/ վերակառուցման նախագիծ		
				ԿՈՆՍՏՐՈՒԿՏՈՐԱԿԱՆ ՄԱՍ	ՓՈՒԼ	ԹԵՐԹ	ԹԵՐԹԵՐ
Կոնստրուկ.	Ս. Մուրադյան				ԱՆ	ԿԵ-21	36
ՆԱԽԱԳԾ.	Հ. ՄԵՍՐՈՊՅԱՆ			ԿՏՐՎԱԾՔ 1 - 1, 2 - 2 , 3 - 3 , 4 - 4, Մ 1 : 20 ԵՌԱԿՑԱԾ ՑԱՆՑ ԵՑ - 4 Մ 1:20	INTER energia	ԻՆՏԵՐ էներգիա ՍՊԸ	
ՆԳԾ	Հ. ՄԵՍՐՈՊՅԱՆ						
ՊԱՇՏՈՆ	ԱԶԳԱՆՈՒՆ	ՍՏՈՐԱԳՐ.					

ԱՄՐԱՆՆԵՐԻ ՄԱՍՆԱԳԻՐ

ԱՆՎ.		N	ԷՍԿԻԶ	Φ		L մմ	n հատ	ՄԻԱՎ. ՔԱՇԸ կգ	ՔԱՇԸ կգ	ԲԵՏՈՆ խ.մ.	ԸՆԴՀԱՆ. ՔԱՇԸ
ԿՈՇՏՈՒՐՅԱՆ ՇՐՋԱՆԱԿ 2՝-2՝, 8՝-8՝	ՍՅՈՒՆԵՐ	1		Φ 20	A 500 c	6600	16	2.466	260.410	B 25 - 13,36	Φ 8 A 240 - 337,607 Φ 10 A 500 c - 38,25 Φ 12 A 500 c - 56,674 Φ 20 A 500 c - 1203,408
		2		Φ 12	A 500 c	1200	56	0.888	59.674		
		2՝		Φ 8	A 240	840	70	0.395	23.226		
		3		Φ 20	A 500 c	6600	16	2.466	260.410		
		4		Φ 20	A 500 c	7200	8	2.466	142.042		
		5		Φ 20	A 500 c	5600	16	2.466	220.954		
		6		Φ 8	A 240	1240	288	0.395	141.062		
		7		Φ 20	A 500 c	5600	16	2.466	220.954		
		8		Φ 20	A 500 c	5000	8	2.466	98.640		
		8՝	ՄՆ - 1	100 x 100 x 20		-------	36	1.6	57.6		
		19		Φ 8	A 240	1840	288	0.395	209.318		
		20		Φ 10	A 500 c	850	68	0.617	35.663		
		21		Φ 10	A 500 c	350	12	0.617	2.591		
	Ե/Բ ՀԵՇԱՆ	9		Φ 20	A 500 c	7450	18	2.466	330.691	B 25 - 13,34	Φ 8 A 240 - 288,1 Φ 18 A 500 c - 171,428 Φ 20 A 500 c - 852,123
		10		Φ 20	A 500 c	6200	18	2.466	275.206		
		11		Φ 20	A 500 c	3300	18	2.466	146.480		
		12		Φ 20	A 500 c	4500	18	2.466	199.746		
		13		Φ 8	A 240	1880	318	0.395	236.147		
		14		Φ 8	A 240	1240	106	0.395	51.919		
		15		Φ 18	A 500 c	7450	4	1.998	59.540		
		16		Φ 18	A 500 c	6200	4	1.998	49.550		
		17		Φ 18	A 500 c	3300	4	1.998	26.374		
		18		Φ 18	A 500 c	4500	4	1.998	35.964		
		8՝	ՄՆ - 1	100 x 100 x 20		-------	88	1.6	140.8		
	ՍՅՈՒՆԱԿԱԼ	22		Φ 18	A 500 c	1160	14	1.998	32.448	B 25 -2,16	Φ 18 A 500 c - 140,7
		23		Φ 18	A 500 c	860	18	1.998	30.929		
		24		Φ 18	A 500 c	1160	16	1.998	37.083		
		24՝		Φ 18	A 500 c	560	36	1.998	40.280		
	ՔԻՎԻ ԳՈՏԻ	25		Φ 12	A 500 c	170300	6	0.888	907.358	B 20 -24,4	Φ 8 A 240 - 747,1 Φ 10 A 500 c - 89,818 Φ 12 A 500 c - 907,35
		26		Φ 8	A 240	2100	830	0.395	688.485		
		27		Φ 10	A 500 c	201	272	0.617	33.733		
		28		Φ 8	A 500 c	530	203	0.395	42.498		
		29		Φ 8	A 500 c	200	203	0.395	16.037		
		30		Φ 10	A 500 c	300	303	0.617	56.085		
ՀԱՏԱԿՆԵՐ 0,00			ԵՑ - 4	Φ 3	Br 1 200*200	462		0.76	351.12		

ԾՐԱԳՐԻ ԱՌԱՋԱԴՐԱՆՔ՝			Լոռու մարզի Տաշիր քաղաքի երեխաների զբաղվածության և համալիր սոցիալական ծառայության տարածքային կենտրոնների /ՀՍԾՏԿ/ վերակառուցման նախագիծ
Կոնստրուկ.	Ս. Մուրադյան		ԿՈՆՍՏՐՈՒԿՏՈՐԱԿԱՆ ՄԱՍ
ՆԱԽԱԳԾ.	Հ. ՄԵՍՐՈՊՅԱՆ		ԱՄՐԱՆՆԵՐԻ ՄԱՍՆԱԳԻՐ
ՆԳԾ	Հ. ՄԵՍՐՈՊՅԱՆ		
ՊԱՇՏՈՆ	ԱԶԳԱՆՈՒՆ	ՍՏՈՐԱԳՐ.	

ՓՈՒԼ	ԹԵՐԹ	ԹԵՐԹԵՐ
ԱՆ	ԿԵ-22	36

INTER energia ԻՆՏԵՐ էներգիա ՍՊԸ

ԱՍՏԻՃԱՆԱՎԱՆԴԱԿ ԱՎ - 1

0.00 ՆԻՇԻՑ ՄԻՆՉԵՎ +3.30 ՆԻՇԸ

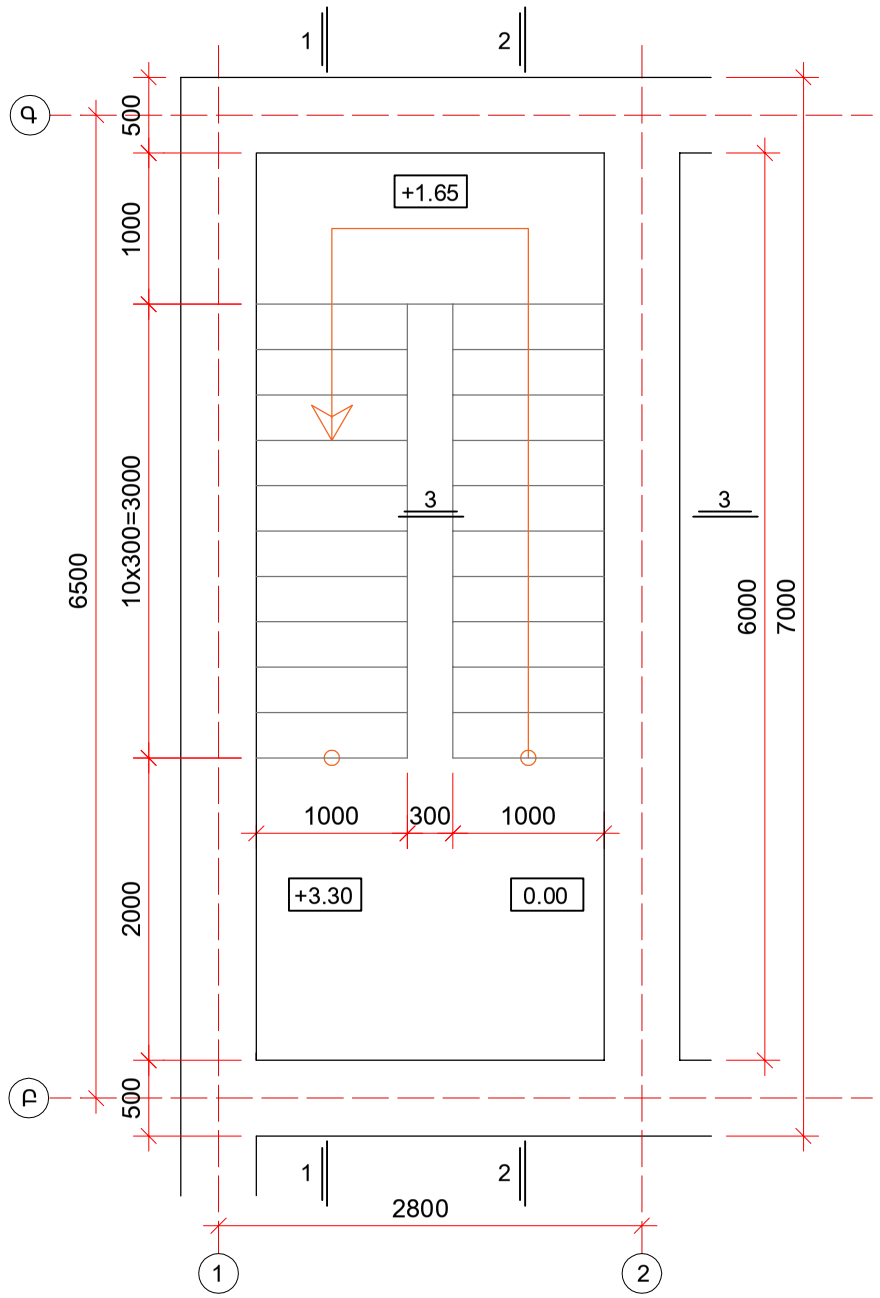

+3.30 ՆԻՇԻՑ ՄԻՆՉԵՎ +6.60 ՆԻՇԸ

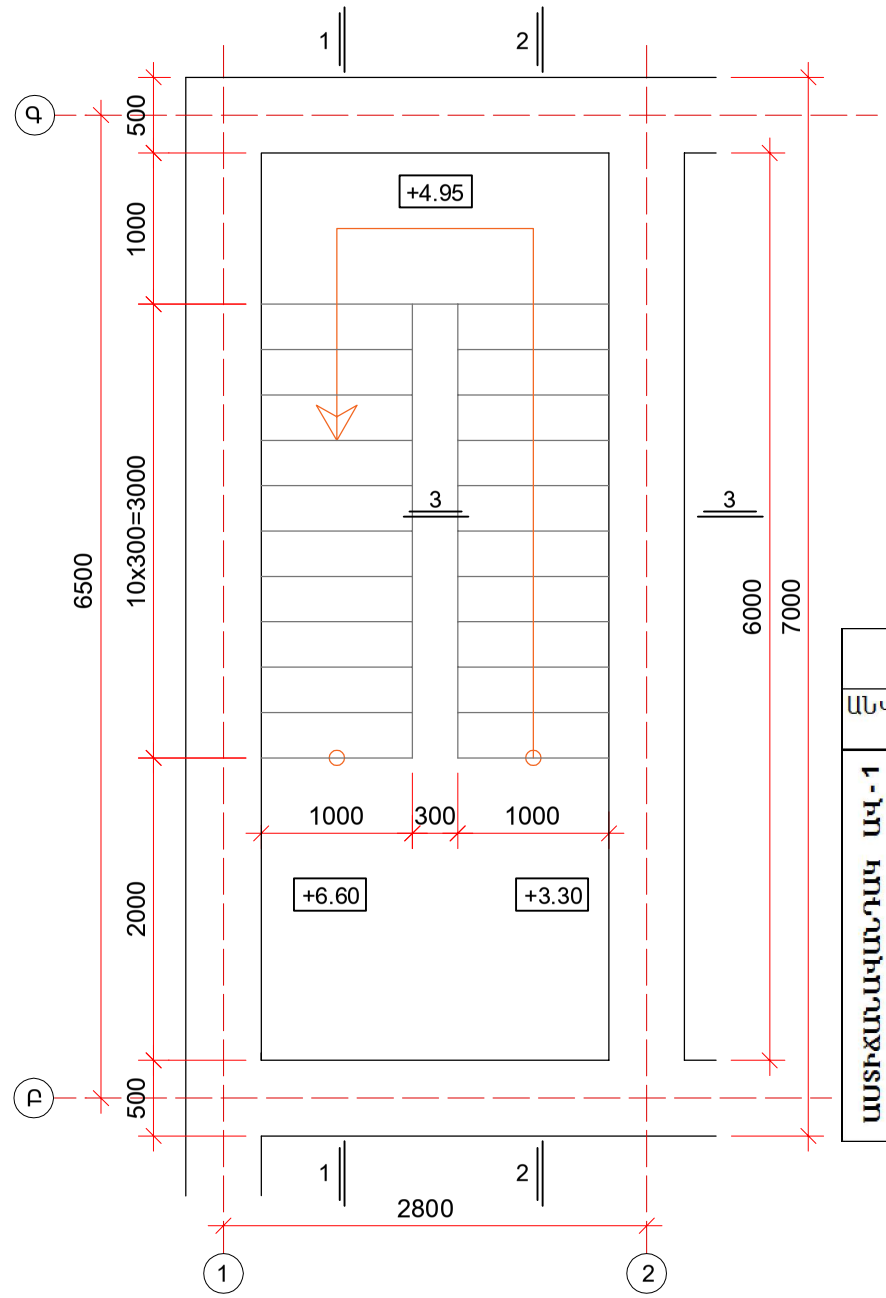

ԱՄՐԱՆՆԵՐԻ ՄԱՍՆԱԳԻՐ

ԱՆՎ.	N	ԷՍԿԻԶ	Φ		L մմ	n հատ	ՄԻԱՎ. ՔԱՇԸ	ՔԱՇԸ կգ	ԸՆԴՀԱՆ. ՔԱՇԸ	ԲԵՏՈՆ խ.մ.
ԱՍՏԻՃԱՆԱՎԱՆԴԱԿ ԱՎ-1	1		Φ 8	A 240	1000	44	0,395	17,38	Φ 12 A 500 c - 87,52 Φ 8 A 240 - 46,61 Φ 6 A 240 - 68,10	B 22,5 - 27,6
	2		Φ 6	A 240	840	220	0,222	41,0256		
	3		Φ 12	A 500 c	1120	88	0,888	87,52128		
	4		Φ 6	A 240	1000	48	0,222	10,656		
	5		Φ 6	A 240	3700	20	0,222	16,428		
	6		Φ 8	A 240	3700	20	0,395	29,23		

ԿՏՐՎԱԾՔ 3 - 3

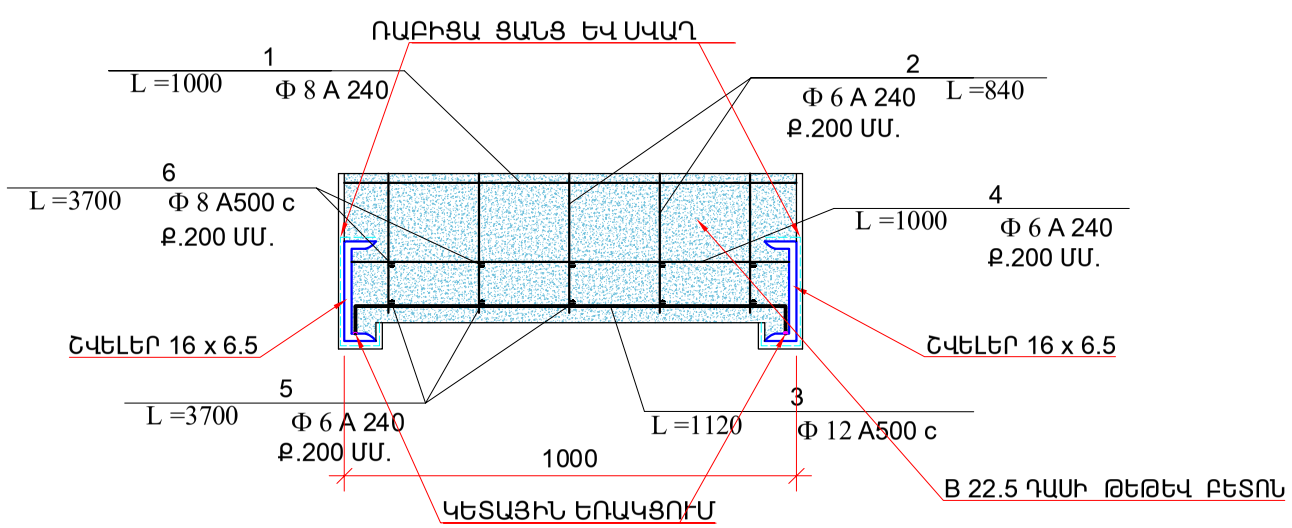

ԾԱՆՈԹՈՒԹՅՈՒՆ

1. ԱՍՏԻՃԱՆԱՎԱՆԴԱԿԻ ՄԵՏԱՂԱԿԱՆ ԿՈՆՍՏՐՈՒԿՑԻԱՆԵՐԸ ՄԱՔՐԵԼ ԿՈՌՈԶԻԱՅԻՑ, ՔՍԵԼ ՀԱԿԱԿՈՌՈԶԻՈՆ ՆՅՈՒԹ
2. ԱՍՏԻՃԱՆԱՀԱՐԹԱԿՆԵՐԸ ԵՎ ԱՍՏԻՃԱՆԱՀԵԾԱՆՆԵՐԸ ՊԱՏԵԼ ՌԱԲԻՑԱ ՏԵՍԱԿԻ ՑԱՆՑՈՎ ԵՎ ՑԵՄԵՆՏԱՎԱԶՈՎ ՍՎԱՂԵԼ

ԾՐԱԳՐԻ ԱՌԱՋԱԴՐԱՆՔ՝				Լոռու մարզի Տաշիր քաղաքի երեխաների զբաղվածության և համալիր սոցիալական ծառայության տարածքային կենտրոնների /ՀՍԾՏԿ/ վերակառուցման նախագիծ			
				ԿՈՆՍՏՐՈՒԿՏՈՐԱԿԱՆ ՄԱՍ	ՓՈՒԼ	ԹԵՐԹ	ԹԵՐԹԵՐ
					ԱՆ	ԿԵ -23	36
Կոնստրուկ.	Ս. Մուրադյան			ԱՍՏԻՃԱՆԱՎԱՆԴԱԿ ԱՎ - 1,ԿՏՐՎԱԾՔ 3 - 3 ԱՄՐԱՆՆԵՐԻ ՄԱՍՆԱԳԻՐ	INTER energia	ԻՆՏԵՐ էներգիա ՍՊԸ	
Նախագծ.	Հ. ՄԵՍՐՈՊՅԱՆ						
Նգձ	Հ. ՄԵՍՐՈՊՅԱՆ						
Պաշտոն	Անուն	Ստորագր.					

ԿՏՐՎԱԾՔ 2 - 2

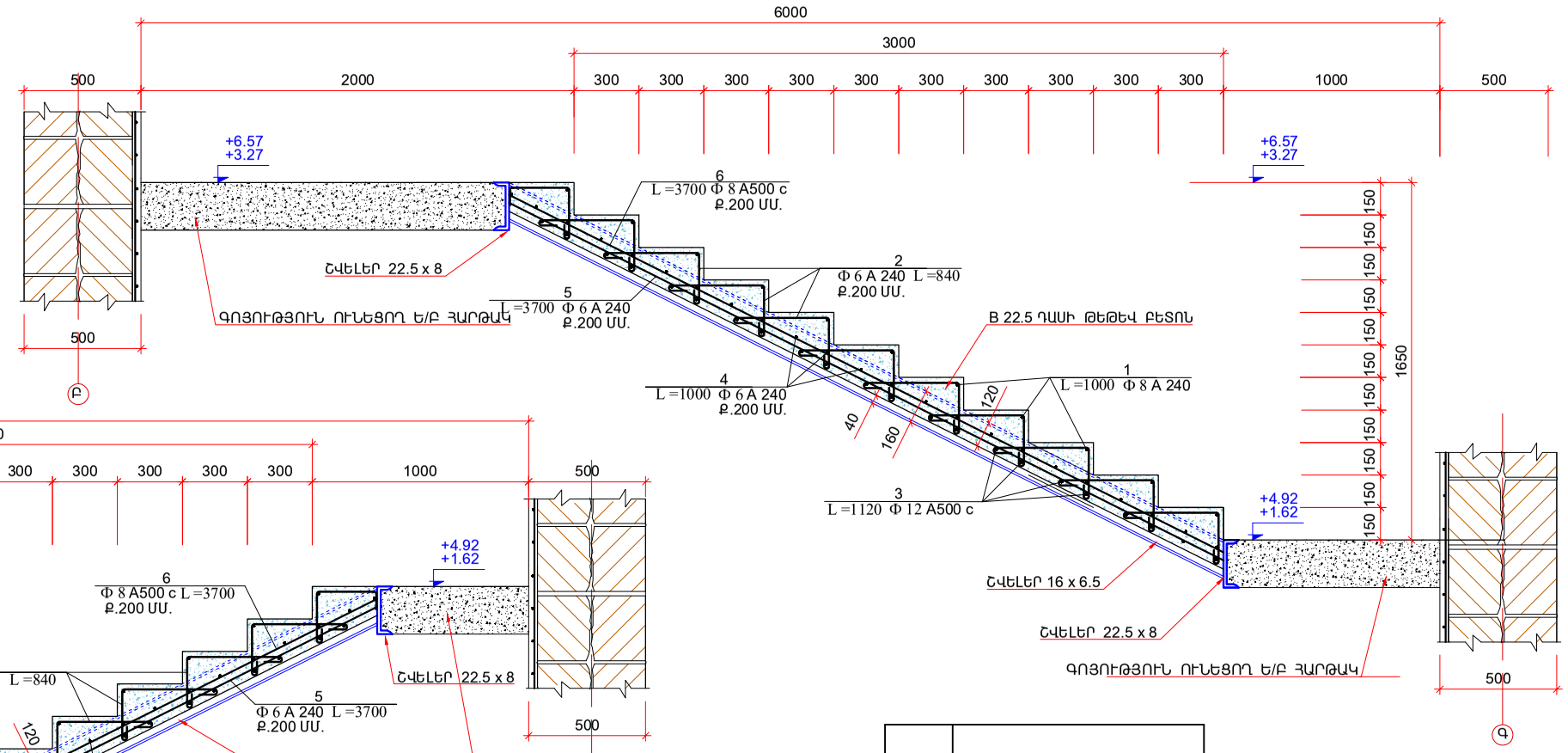

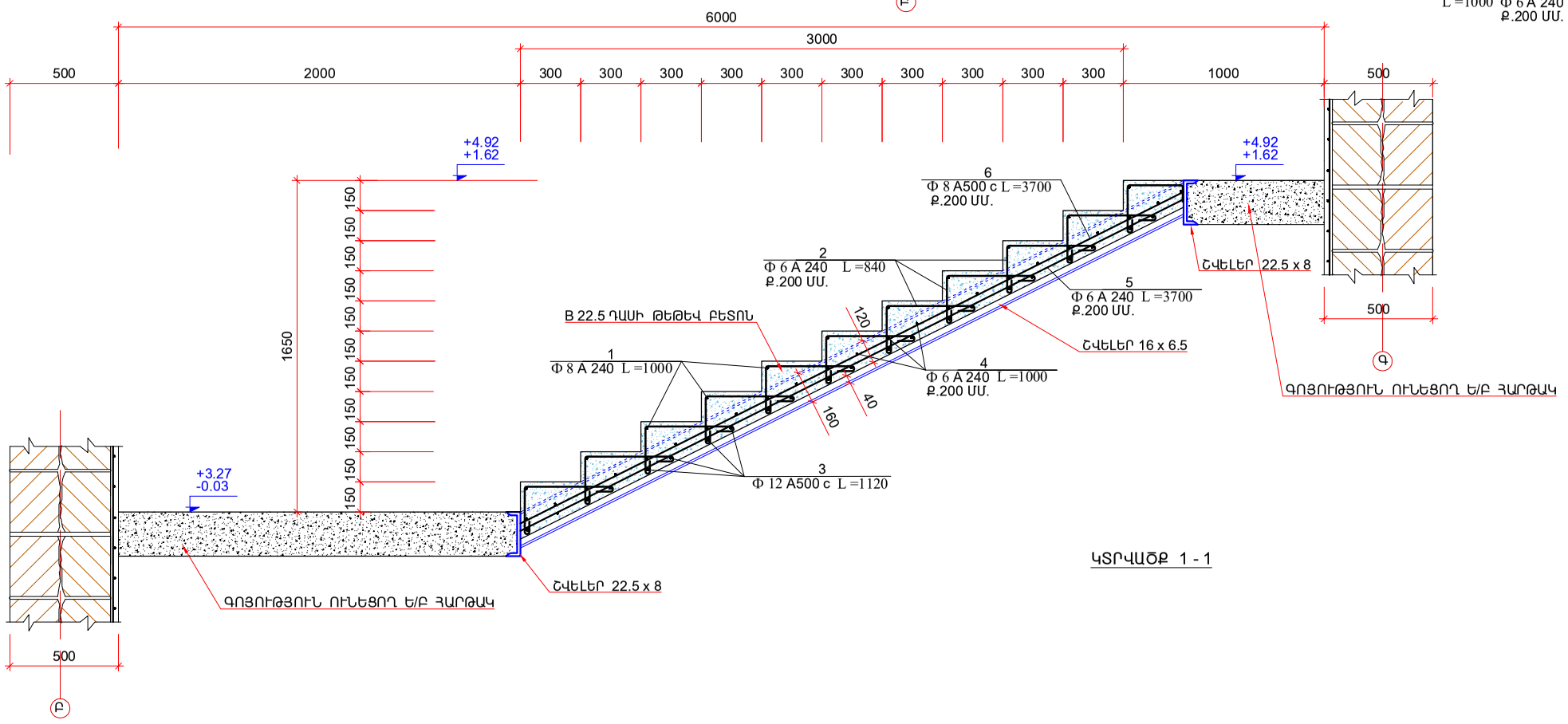

ԿՏՐՎԱԾՔ 1 - 1

ԴԻՐՔ	ԷՍՔԻԶ
2	450; 100; 250; 100
3	1000; 60; 60

ԾՐԱԳՐԻ ԱՌԱՋԱԳՐԱՆՔ՝			Լոռու մարզի Տաշիր քաղաքի երեխաների զբաղվածության և համալիր սոցիալական ծառայության տարածքային կենտրոնների /ՀԱԾՏԿ/ վերակառուցման նախագիծ
Կոնստրուկ.	Ս. Մուրադյան		ԿՈՆՍՏՐՈՒԿՏՈՐԱԿԱՆ ՄԱՍ
ՆԱԽԱԳԾ.	Հ. ՄԵՍՐՈՊՅԱՆ		
ՆԳԾ	Հ. ՄԵՍՐՈՊՅԱՆ		ԿՏՐՎԱԾՔ 1 - 1 , 2 - 2 Մ 1:20
ՊԱՀՏՈՆ	ԱԶԳԱՆՈՒՆ	ՍՏՈՐԱԳՐ.	

ՓՈՒԼ	ԹԵՐԹ	ԹԵՐԹԵՐ
ԱՆ	ԿԵ-24	36

ԻՆՏԵՐ Էներգիա ՍՊԸ

ԱՍՏԻՃԱՆԱՎԱՆԴԱԿ ԱՎ - 2

0.00 ՆԻՇԻՑ ՄԻՆՉԵՎ +3.30 ՆԻՇԸ

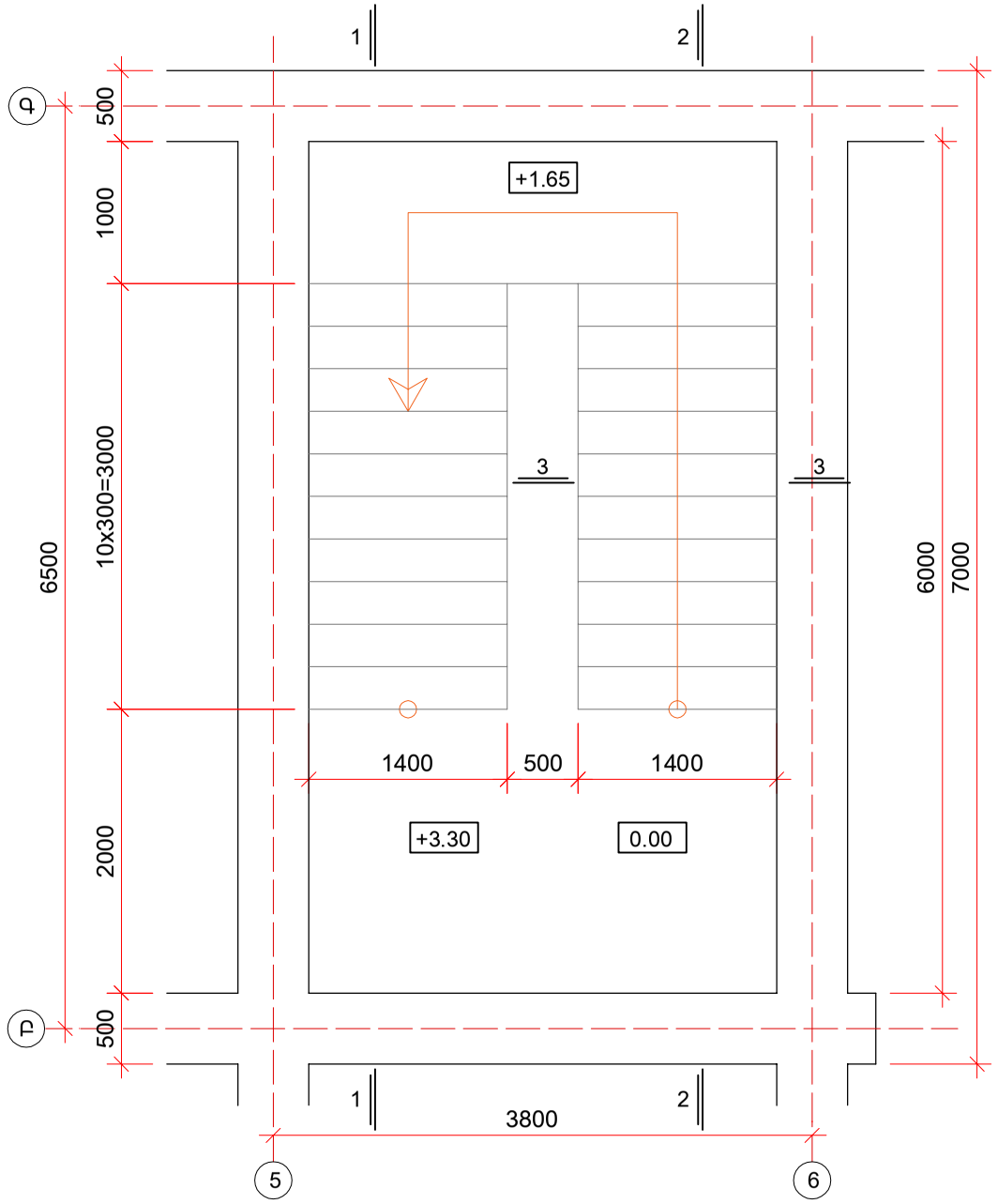

+3.30 ՆԻՇԻՑ ՄԻՆՉԵՎ +6.60 ՆԻՇԸ

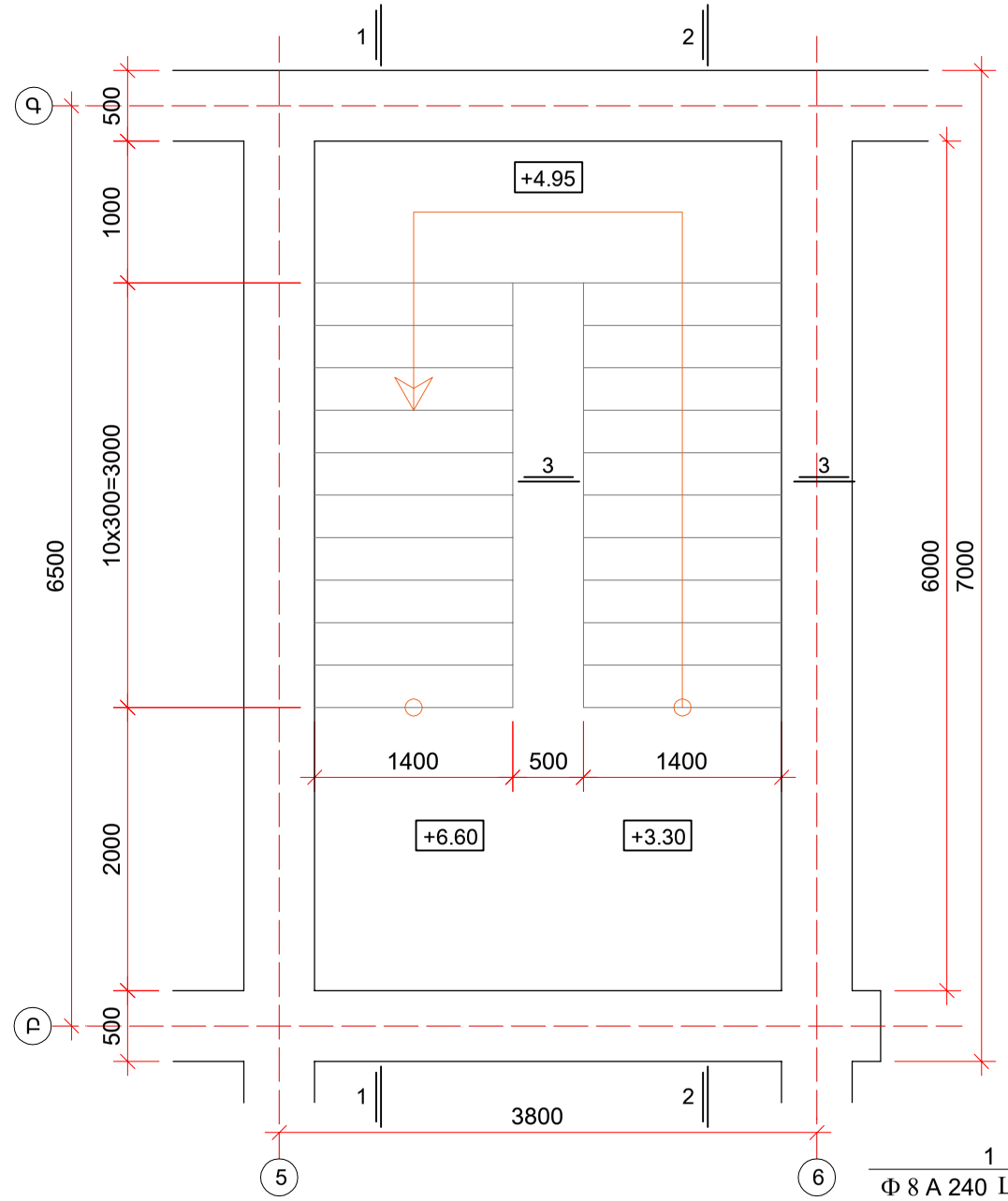

ԾԱՆՈԹՈՒԹՅՈՒՆ

1. ԱՍՏԻՃԱՆԱՎԱՆԴԱԿԻ ՄԵՏԱՂԱԿԱՆ ԿՈՆՍՏՐՈՒԿՑԻԱՆԵՐԸ ՄԱՔՐԵԼ ԿՈՌՈԶԻԱՅԻՑ, ՔՍԵԼ ՀԱԿԱԿՈՌՈԶԻՈՆ ՆՅՈՒԹ
2. ԱՍՏԻՃԱՆԱՀԱՐԹԱԿՆԵՐԸ ԵՎ ԱՍՏԻՃԱՆԱՀԵԾԱՆՆԵՐԸ ՊԱՏԵԼ ՌԱԲԻՑԱ ՏԵՍԱԿԻ ՑԱՆՑՈՎ ԵՎ ՑԵՄԵՆՏԱՎԱՔՈՎ ՍՎԱՂԵԼ

ԿՏՐՎԱԾՔ 3 - 3

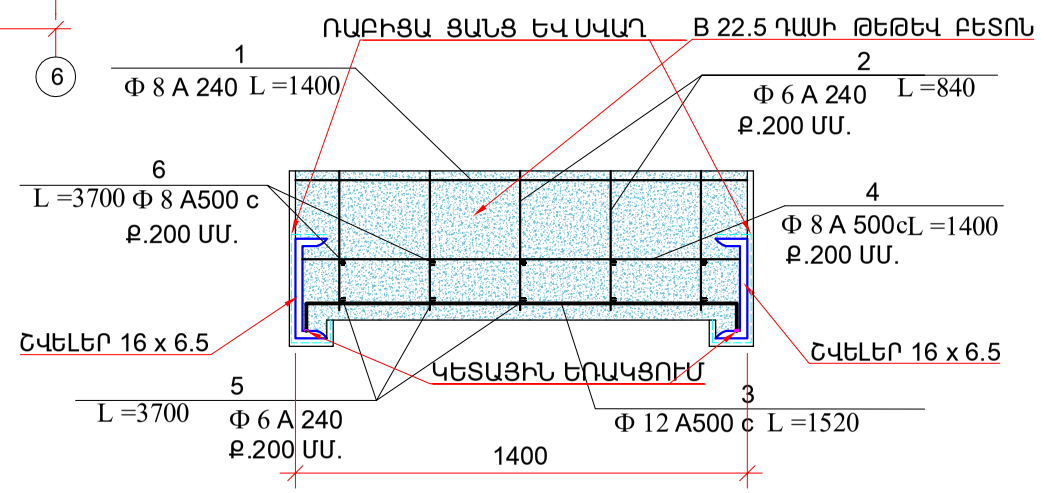

ԱՄՐԱՆՆԵՐԻ ՄԱՍՆԱԳԻՐ

ԱՆՎ.	N	ԷՍԿԻԶ	Φ		L մմ	n հատ	ՄԻԱՎ. ՔԱՇԸ	ՔԱՇԸ կգ	ԸՆԴՀԱՆ. ՔԱՇԸ	ԲԵՏՈՆ խ.մ.
ԱՍՏԻՃԱՆԱՎԱՆԴԱԿ ԱՎ.-1	1		Φ 8	A 240	1400	44	0,395	24,332	Φ 12 A 500 c - 118,77 Φ 8 A 240 - 80,106 Φ 6 A 240 - 57,453	B 22,5 - 38,64
	2		Φ 6	A 240	840	220	0,222	41,0256		
	3		Φ 12	A 500 c	1520	88	0,888	118,7789		
	4		Φ 8	A 500 c	1400	48	0,395	26,544		
	5		Φ 6	A 240	3700	20	0,222	16,428		
	6		Φ 8	A 240	3700	20	0,395	29,23		

ԾՐԱԳՐԻ ԱՌԱՋԱԴՐԱՆՔ՝			Լոռու մարզի Տաշիր քաղաքի երեխաների զբաղվածության և համալիր սոցիալական ծառայության տարածքային կենտրոնների /ՀՍԾՏԿ/ վերակառուցման նախագիծ
			ԿՈՆՍՏՐՈՒԿՏՈՐԱԿԱՆ ՄԱՍ
Կոնստրուկ.	Ս. Մուրադյան		
ՆԱԽԱԳԾ.	Հ. ՄԵՍՐՈՊՅԱՆ		ԱՍՏԻՃԱՆԱՎԱՆԴԱԿ ԱՎ - 2,ԿՏՐՎԱԾՔ 3 - 3 ԱՄՐԱՆՆԵՐԻ ՄԱՍՆԱԳԻՐ
ՆԳԾ	Հ. ՄԵՍՐՈՊՅԱՆ		
ՊԱՇՏՈՆ	ԱԶԳԱՆՈՒՆ	ՍՏՈՐԱԳՐ.	

ՓՈՒԼ	ԹԵՐԹ	ԹԵՐԹԵՐ
ԱՆ	ԿԵ -25	36

INTER energia

ԻՆՏԵՐ էներգիա ՍՊԸ

ԿՏՐՎԱԾՔ 2 - 2

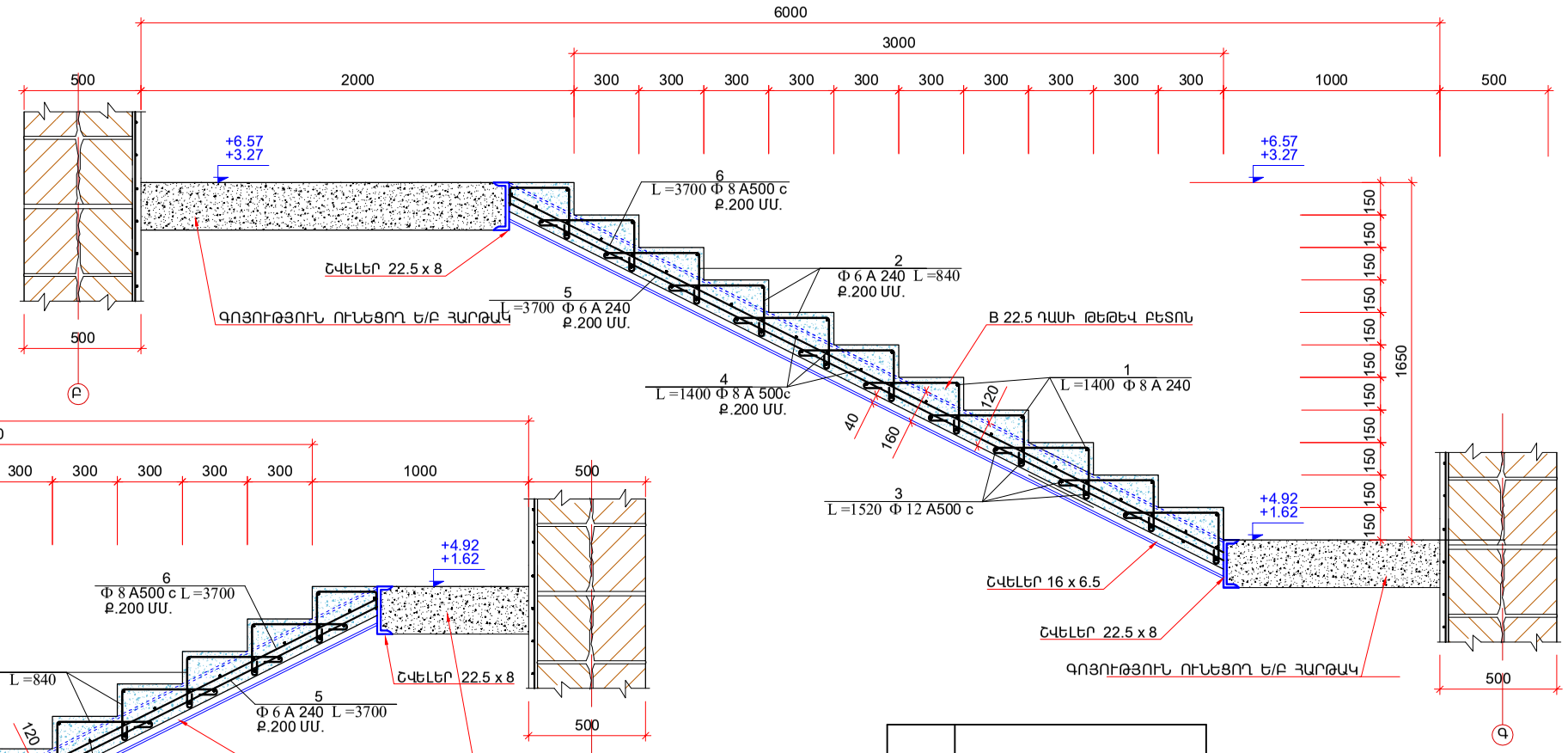

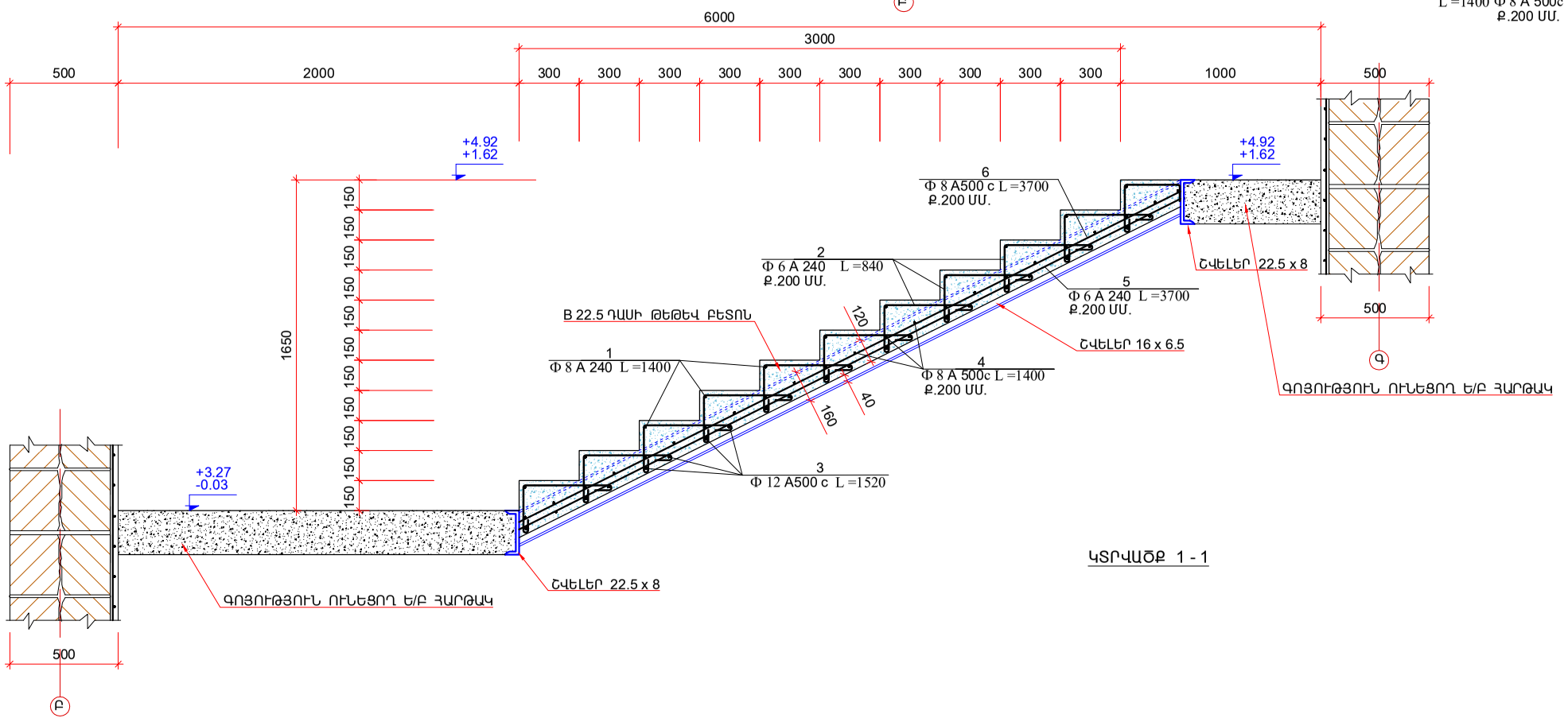

ԿՏՐՎԱԾՔ 1 - 1

ԴԻՐՔ	ԷՍՔԻԶ
2	450; 100; 250; 100
3	1000; 60; 60

ԾՐԱԳՐԻ ԱՌԱՋԱԳԻԾ՝			Լոռու մարզի Տաշիր քաղաքի երեխաների զբաղվածության և համալիր սոցիալական ծառայության տարածքային կենտրոնների /ՀԱԾՏԿ/ վերակառուցման նախագիծ
Կոնստրուկ.	Ս. Մուրադյան		ԿՈՆՍՏՐՈՒԿՏՈՐԱԿԱՆ ՄԱՍ
ՆԱԽԱԳԾ.	Հ. ՄԵՍՐՈՊՅԱՆ		
ՆԳԾ	Հ. ՄԵՍՐՈՊՅԱՆ		ԿՏՐՎԱԾՔ 1 - 1 , 2 - 2 Մ 1:20
ՊԱՀՏՈՆ	ԱԶԳԱՆՈՒՆ	ՍՏՈՐԱԳՐ.	

ՓՈՒԼ	ԹԵՐԹ	ԹԵՐԹԵՐ
ԱՆ	ԿԵ-26	36

ԻՆՏԵՐ Էներգիա ՍՊԸ

ԱՍՏԻՃԱՆԱՎԱՆԴԱԿ ԱՎ - 3

0.00 ՆԻՇԻՑ ՄԻՆՉԵՎ +3.30 ՆԻՇԸ

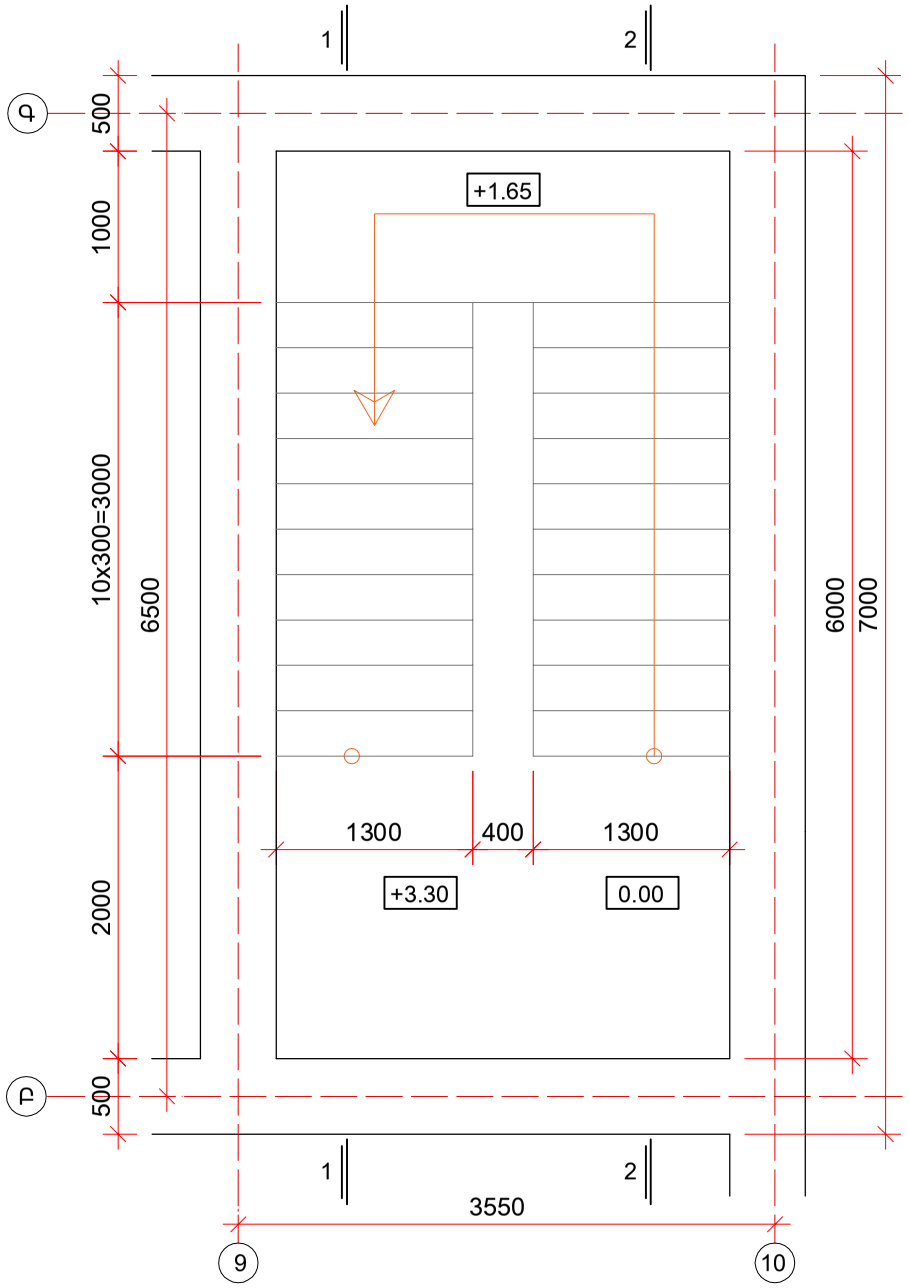

+3.30 ՆԻՇԻՑ ՄԻՆՉԵՎ +6.60 ՆԻՇԸ

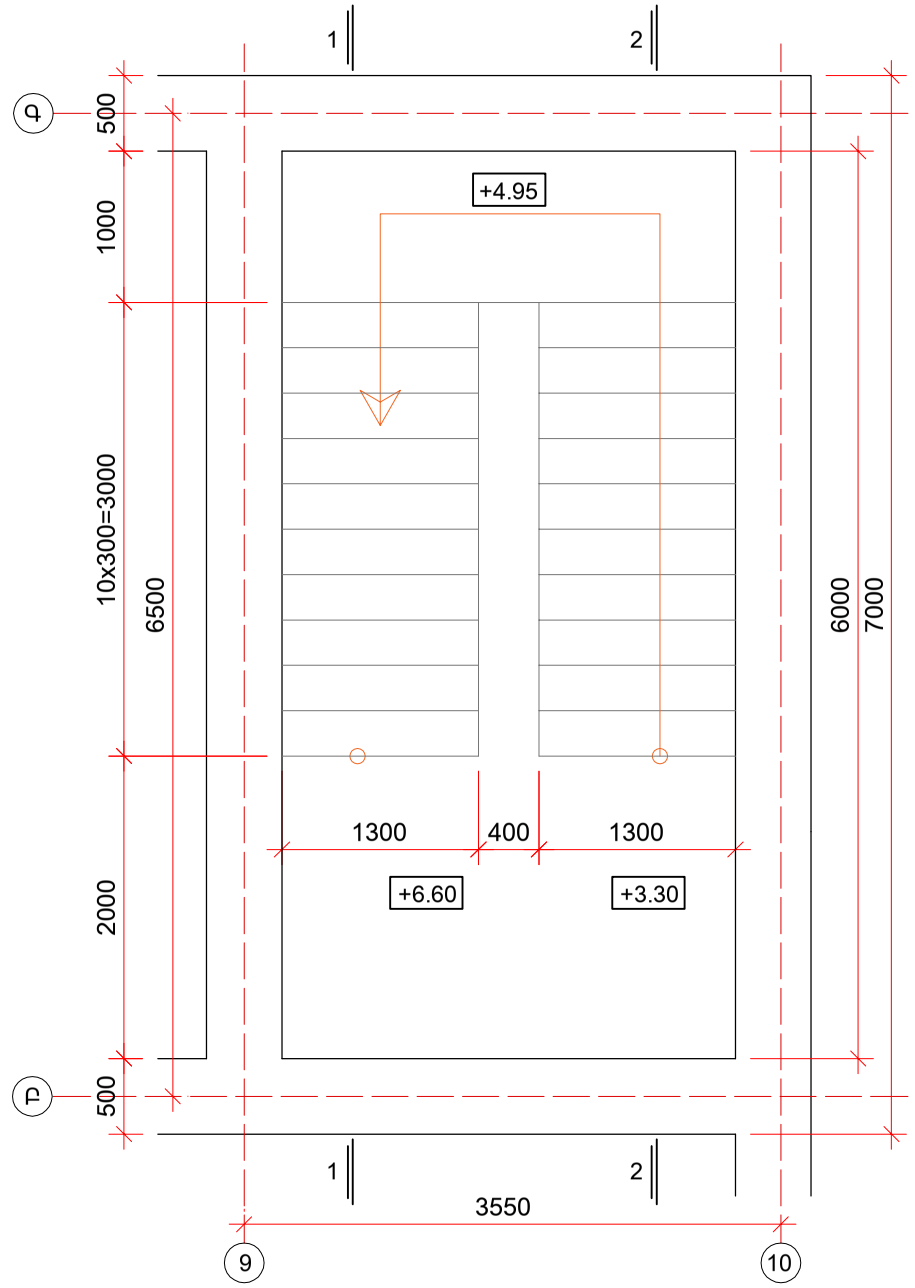

ԾԱՆՈԹՈՒԹՅՈՒՆ

1. ԱՍՏԻՃԱՆԱՎԱՆԴԱԿԻ ՄԵՏԱՂԱԿԱՆ ԿՈՆՍՏՐՈՒԿՑԻԱՆԵՐԸ ՄԱՔՐԵԼ ԿՈՌՈԶԻԱՅԻՑ, ՔՍԵԼ ՀԱԿԱԿՈՌՈԶԻՈՆ ՆՅՈՒԹ
2. ԱՍՏԻՃԱՆԱՀԱՐԹԱԿՆԵՐԸ ԵՎ ԱՍՏԻՃԱՆԱՀԵԾԱՆՆԵՐԸ ՊԱՏԵԼ ՌԱԲԻՑԱ ՏԵՍԱԿԻ ՑԱՆՑՈՎ ԵՎ ՑԵՄԵՆՏԱՎԱՔՈՎ ՍՎԱՂԵԼ

ԿՏՐՎԱԾՔ 3 - 3

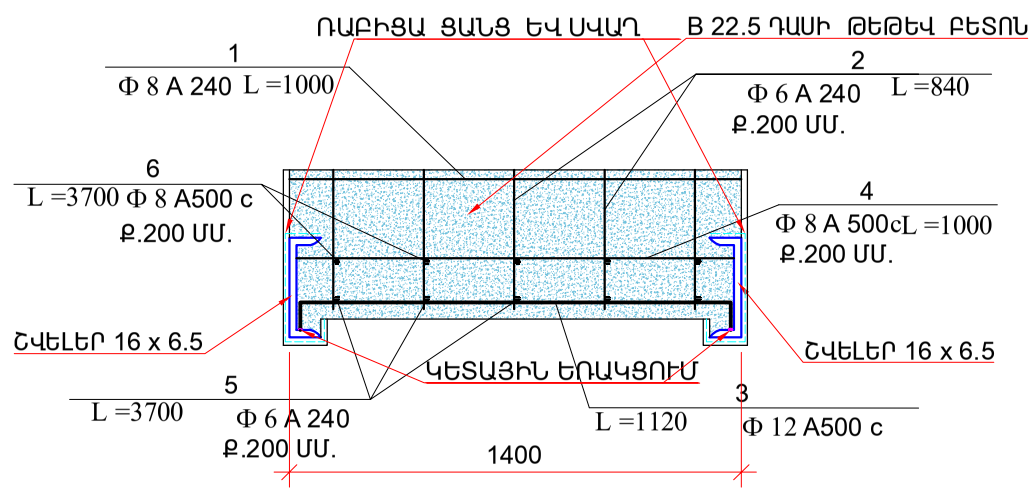

ԱՄՐԱՆՆԵՐԻ ՄԱՍՆԱԳԻՐ

ԱՆՎ	N	ԷՍԿԻԶ	Φ		L մմ	n հատ	ՄԻԱՎ ՔԱՇԸ	ՔԱՇԸ կգ	ԸՆԴՀԱՆ. ՔԱՇԸ	ԲԵՏՈՆ խ.մ.
ԱՍՏԻՃԱՆԱՎԱՆԴԱԿ ԱՎ-1	1		Φ 8	A 240	1300	44	0,395	22,594	Φ 12 A 500 c - 110,96 Φ 8 A 240 - 76,472 Φ 6 A 240 - 57,453	B 22,5 - 35,88
	2		Φ 6	A 240	840	220	0,222	41,0256		
	3		Φ 12	A 500 c	1420	88	0,888	110,9645		
	4		Φ 8	A 500 c	1300	48	0,395	24,648		
	5		Φ 6	A 240	3700	20	0,222	16,428		
	6		Φ 8	A 240	3700	20	0,395	29,23		

ԾՐԱԳՐԻ ԱՌԱՋԱԴՐԱՆՔ՝			Լոռու մարզի Տաշիր քաղաքի երեխաների զբաղվածության և համալիր սոցիալական ծառայության տարածքային կենտրոնների /ՀՍԾՏԿ/ վերակառուցման նախագիծ
			ԿՈՆՍՏՐՈՒԿՏՈՐԱԿԱՆ ՄԱՍ
Կոնստրուկ.	Ս. Մուրադյան		
ՆԱԽԱԳԾ.	Հ. ՄԵՍՐՈՊՅԱՆ		ԱՍՏԻՃԱՆԱՎԱՆԴԱԿ ԱՎ - 3,ԿՏՐՎԱԾՔ 3 - 3 ԱՄՐԱՆՆԵՐԻ ՄԱՍՆԱԳԻՐ
ՆԳԾ	Հ. ՄԵՍՐՈՊՅԱՆ		
ՊԱՇՏՈՆ	ԱԶԳԱՆՈՒՆ	ՍՏՈՐԱԳՐ.	

ՓՈՒԼ	ԹԵՐԹ	ԹԵՐԹԵՐ
ԱՆ	ԿԵ -27	36

INTER energia

ԻՆՏԵՐ էներգիա ՍՊԸ

ԿՏՐՎԱԾՔ 2 - 2

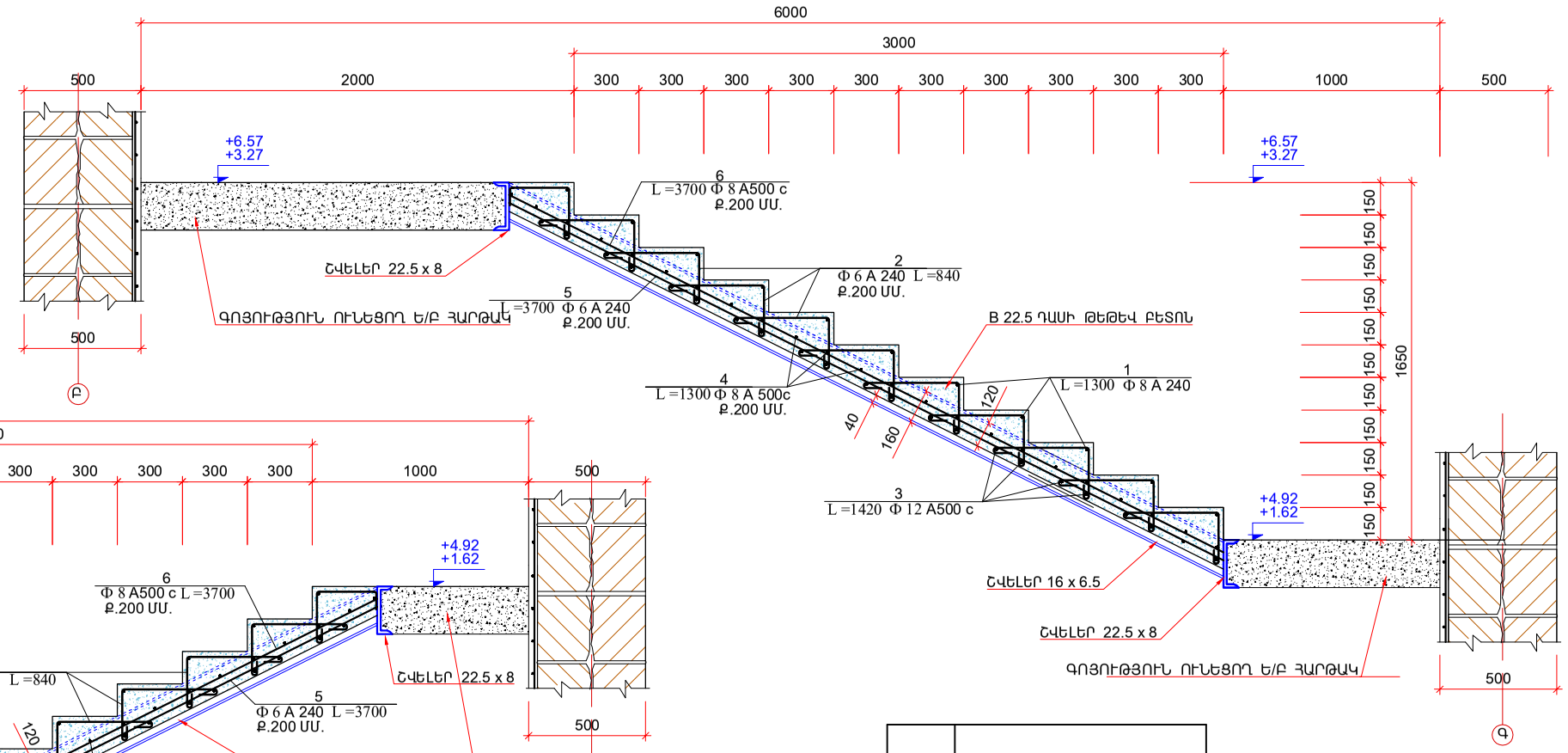

ԿՏՐՎԱԾՔ 1 - 1

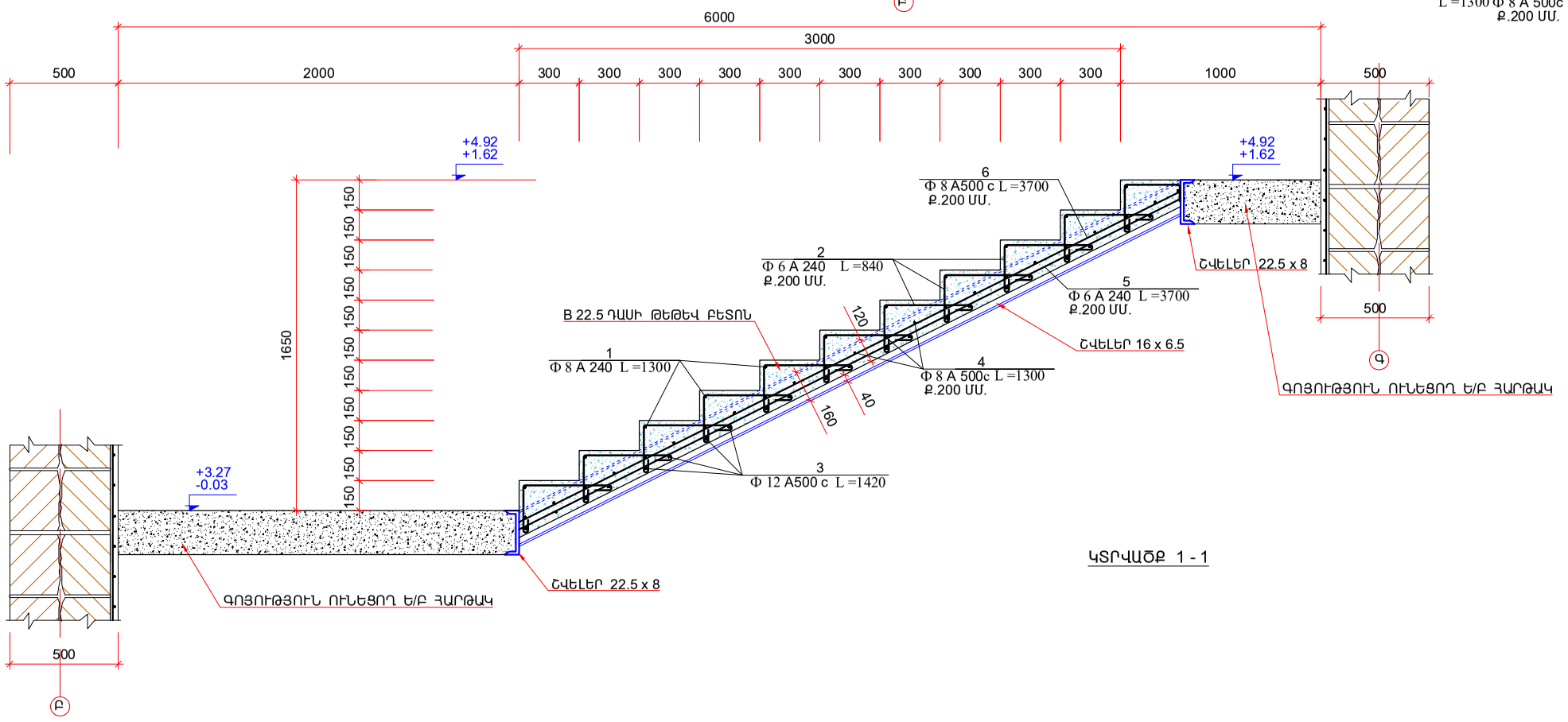

ԴԻՐՔ	ԷՍՔԻԶ
2	450; 100; 250; 100
3	1000; 60; 60

ԾՐԱԳՐԻ ԱՌԱՋԱԳՐԱՆՔ՝			Լոռու մարզի Տաշիր քաղաքի երեխաների զբաղվածության և համալիր սոցիալական ծառայության տարածքային կենտրոնների /ՀԱԾՏԿ/ վերակառուցման նախագիծ
Կոնստրուկ.	Ս. Մուրադյան		ԿՈՆՍՏՐՈՒԿՏՈՐԱԿԱՆ ՄԱՍ
ՆԱԽԱԳԾ.	Հ. ՄԵՍՐՈՊՅԱՆ		
ՆԳԾ	Հ. ՄԵՍՐՈՊՅԱՆ		ԿՏՐՎԱԾՔ 1 - 1 , 2 - 2 Մ 1:20
ՊԱՀՏՈՆ	ԱԶԳԱՆՈՒՆ	ՍՏՈՐԱԳՐ.	

ՓՈՒԼ	ԹԵՐԹ	ԹԵՐԹԵՐ
ԱՆ	ԿԵ-28	36

ԻՆՏԵՐ Էներգիա ՍՊԸ

ՆՈՐ ԲԱՑՎՈՂ ՕԴԱՓՈԽՈՒԹՅԱՆ ՀՈՐԱՆ

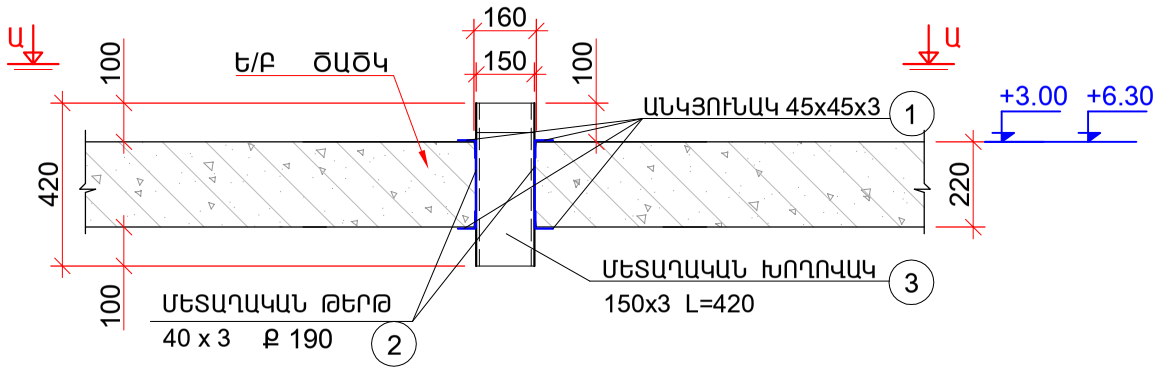

ԱՍՏԻՃԱՆՆԵՐԻ ՀԱՆԳՈՒՅՑ

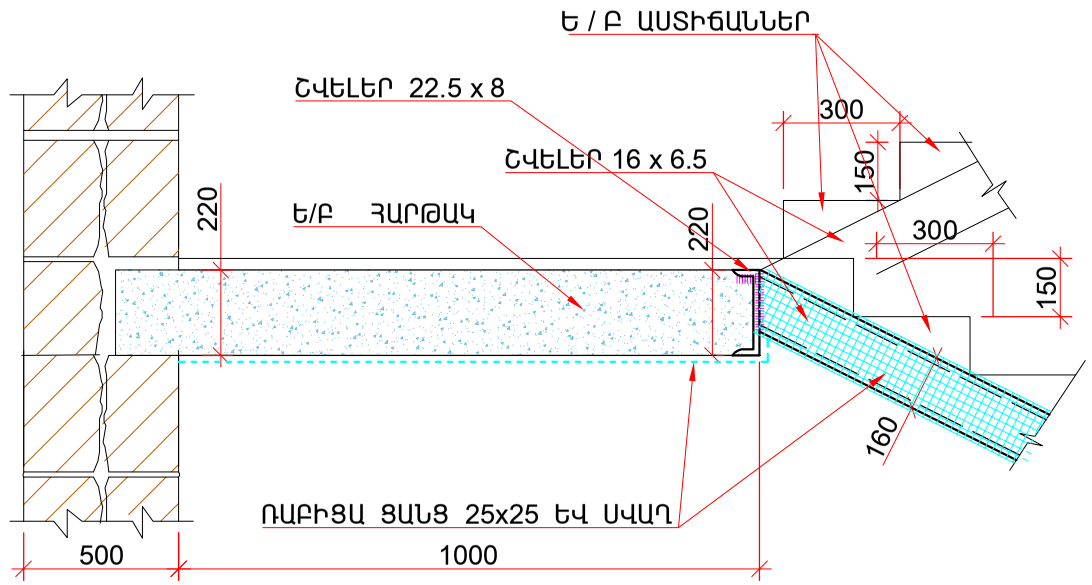

ՏԵՍՔ Ա - Ա

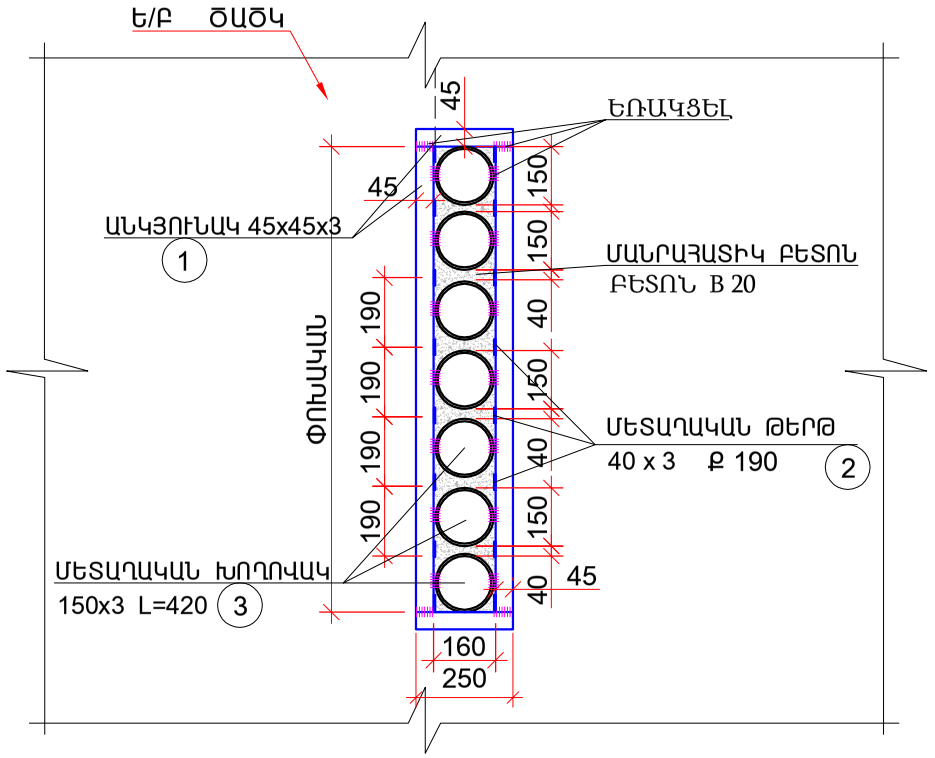

ՄԵՏԱՂԻ ՄԱՍՆԱԳԻՐ

ԱՆՎ.	N	ԷՍԿԻԶ	ԿՏՐՎԱԾՔ	L մմ	n հատ	ՄԻԱՎ. ՔԱՇԸ կգ	ՔԱՇԸ կգ
ՕԴԱՓՈԽՈՒԹՅԱՆ ՀՈՐԱՆՆԵՐ, ԱՍՏԻՃԱՆԱՎԱՆԴԱԿ	1	ՄԵՏԱՂ. ԱՆԿՅՈՒՆԱԿ	45 x 45 x 3	25600		2,08	53,248
	2	ՄԵՏԱՂ. ԹԵՐԹ	40 x 3	220	60	1,04	13,728
	3	ՄԵՏԱՂ. ԽՈՂՈՎԱԿ	150 x 3	420	40	4,62	77,616
		ՌԱԲԻՑԱ ՑԱՆՑ		105 քառ.մ		0,77	80,850

ԾԱՆՈԹՈՒԹՅՈՒՆ

1. ՔԱՆԴԵԼՈՒՑ ՀԵՏՈ ԳՈՅՈՒԹՅՈՒՆ ՈՒՆԵՑՈՂ ՁՈՂԵՐԸ ՉԽԱՆԳԱՐԵԼՈՒ ԴԵՊՔՈՒՄ ՊԱՀՊԱՆԵԼ
2. ԿՏՐՎՈՂ ՁՈՂԵՐԸ ԵՌԱԿՑԵԼ ՄԵՏԱՂԱԿԱՆ ԱՆԿՅՈՒՆԱԿԻՆ
3. ՀԱՎԱՔՈՎԻ ԱՍՏԻՃԱՆՆԵՐԻ ՄԵՏԱՂԱԿԱՆ ԵԼՈՒՍՏՆԵՐԸ ՊԱՐՏԱԴԻՐ ԵՌԱԿՑԵԼ ԱՍՏԻՃԱՆԱՀԵԾԱՆՆԵՐԻՆ
4. ԱՍՏԻՃԱՆԱՎԱՆԴԱԿԻ ՄԵՏԱՂԱԿԱՆ ԿՈՆՍՏՐՈՒԿՑԻԱՆԵՐԸ ՄԱՔՐԵԼ ԿՈՌՈԶԻԱՅԻՑ, ՔՍԵԼ ՀԱԿԱԿՈՌՈԶԻՈՆ ՆՅՈՒԹ
5. ԱՍՏԻՃԱՆԱՀԱՐԹԱԿՆԵՐԸ ԵՎ ԱՍՏԻՃԱՆԱՀԵԾԱՆՆԵՐԸ ՊԱՏԵԼ ՌԱԲԻՑԱ ՏԵՍԱԿԻ ՑԱՆՑՈՎ ԵՎ ՑԵՄԵՆՏԱՎԱԶՈՎ ՍՎԱՂԵԼ

ԾՐԱԳՐԻ ԱՌԱՋԱԴՐԱՆՔ՝			Լոռու մարզի Տաշիր քաղաքի երեխաների զբաղվածության և համալիր սոցիալական ծառայության տարածքային կենտրոնների /ՀՍԾԿ/ վերակառուցման նախագիծ
Կոնստրուկ.	Ս. Մուրադյան		ԿՈՆՍՏՐՈՒԿՏՈՐԱԿԱՆ ՄԱՍ
ՆԱԽԱԳԾ.	Հ. ՄԵՍՐՈՊՅԱՆ		
ՆԳԾ	Հ. ՄԵՍՐՈՊՅԱՆ		ՆՈՐ ԲԱՑՎՈՂ ՕԴԱՓՈԽՈՒԹՅԱՆ ՀՈՐԱՆ Մ 1 : 20 ԱՍՏԻՃԱՆՆԵՐԻ ՀԱՆԳՈՒՅՑ ԱՄՐԱՆՆԵՐԻ ՄԱՍՆԱԳԻՐ
ՊԱՇՏՈՆ	ԱԶԳԱՆՈՒՆ	ՍՏՈՐԱԳՐ.	

ՓՈՒԼ	ԹԵՐԹ	ԹԵՐԹԵՐ
ԱՆ	ԿԵ-29	36

INTER energia

ԻՆՏԵՐ էներգիա ՍՊԸ

ԱՌԱՋԻՆ ՀԱՐԿԻ ՈՒԺԵՂԱՑՄԱՆ, ՎԵՐԱԿԱՌՈՒՑՄԱՆ, ՔԱՆԴՄԱՆ ԵՎ ՋԵՎԱՓՈԽՄԱՆ ՀԱՏԱԿԱԳԻԾ +3.00 ՆԻՇ Մ 1:100

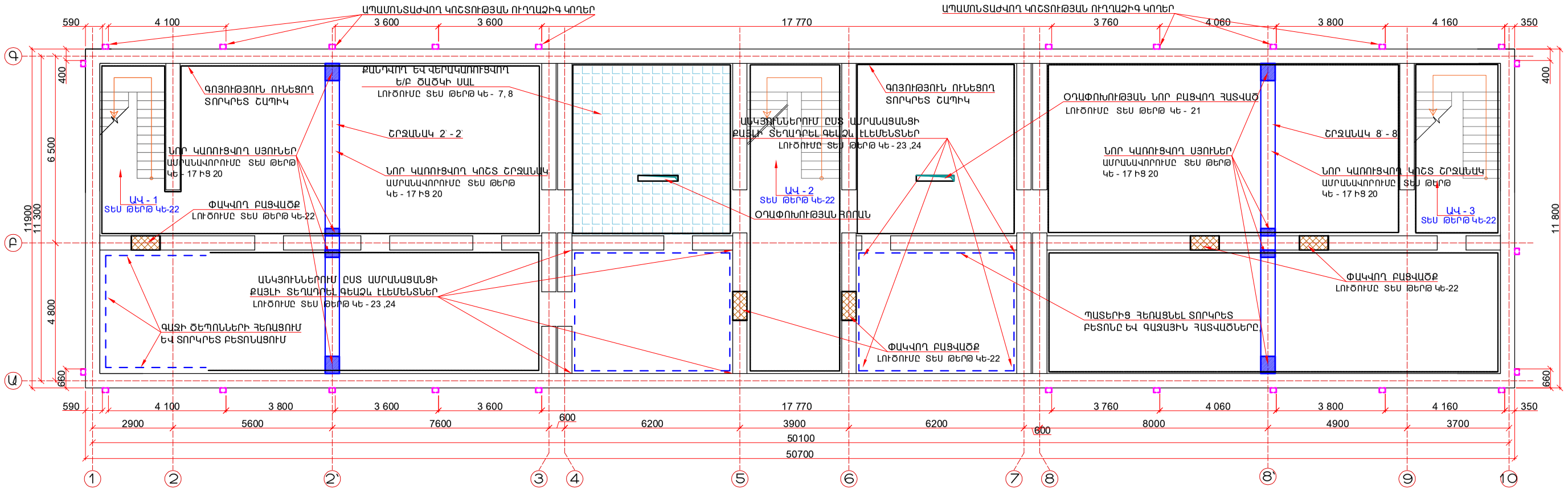

ՇԱՆՈԹՈՒԹՅՈՒՆ

1. ՏՈՐԿՐԵՏ ՇԱՊԻԿՆ ԻՐԱԿԱՆԱՑՆԵԼ B 20 ԴԱՍԻ ԲԵՏՈՆՈՎ
2. ԱՊԱՄՈՆՏԱԺՎՈՒՄ ԵՆ ՄԵՏԱՂԱԿԱՆ ԿՈՇՏՈՒԹՅԱՆ ԲՈԼՈՐ ԿՈՂԵՐԸ ԵՎ ՀԵՆԱՐԱՆԱՅԻՆ ԲԵՏՈՆՆԵՐԸ
3. ԱՊԱՄՈՆՏԱԺՎՈՂ N 16 ՇՎԵԼԵՐ

ԸՆԴՀԱՆՈՒՐ ՔԱՇԸ	7200 կգ
ՄԻԱՎ. ԵՐԿԱՐՈՒԹՅՈՒՆԸ	10800 մմ
ՔԱՆԱԿ	25 հատ

ՊԱՅՄԱՆԱԿԱՆ ՆՇԱՆՆԵՐ

ՔԱՆԴՎՈՂ ԵՎ ՎԵՐԱԿԱՌՈՒՑՎՈՂ ԾԱԾԿԵՐ

ՏՈՐԿՐԵՏ ՇԱՊԻԿԻ ԲԱՑԱԿԱ ՏԵՂԱՄԱՍ

ԻՐԱԿԱՆԱՑՎԱԾ ՏՈՐԿՐԵՏ ՇԱՊԻԿ

ԾՐԱԳՐԻ ԱՌԱՋԱԴՐԱՆՔ՝			Լոռու մարզի Տաշիր քաղաքի երեխաների զբաղվածության և համալիր սոցիալական ծառայության տարածքային կենտրոնների /ՀՍԾՏԿ/ վերակառուցման նախագիծ
Կոնստրուկ.	Ս. Մուրադյան		ԿՈՆՍՏՐՈՒԿՏՈՐԱԿԱՆ ՄԱՍ
Նախագծ.	Հ. Մեսրոպյան		
Նգձ	Հ. Մեսրոպյան		ԱՌԱՋԻՆ ՀԱՐԿԻ ՈՒԺԵՂԱՑՄԱՆ, ՎԵՐԱԿԱՌՈՒՑՄԱՆ, ՔԱՆԴՄԱՆ ԵՎ ՋԵՎԱՓՈԽՄԱՆ ՀԱՏԱԿԱԳԻԾ Մ 1:100
Պահեստոն	Աջգանուն	Ստորագր.	

ՓՈՒԼ	ԹԵՐԹ	ԹԵՐԹԵՐ
ԱՆ	ԿԵ-3	36

INTER energia ԻՆՏԵՐ Էներգիա ՍՊԸ

ՓԱԿՎՈՂ ԲԱՑՎԱԾՔՆԵՐԻ ԻՐԱԿԱՆԱՑՄԱՆ ՍԽԵՄԱ Մ 1 : 20

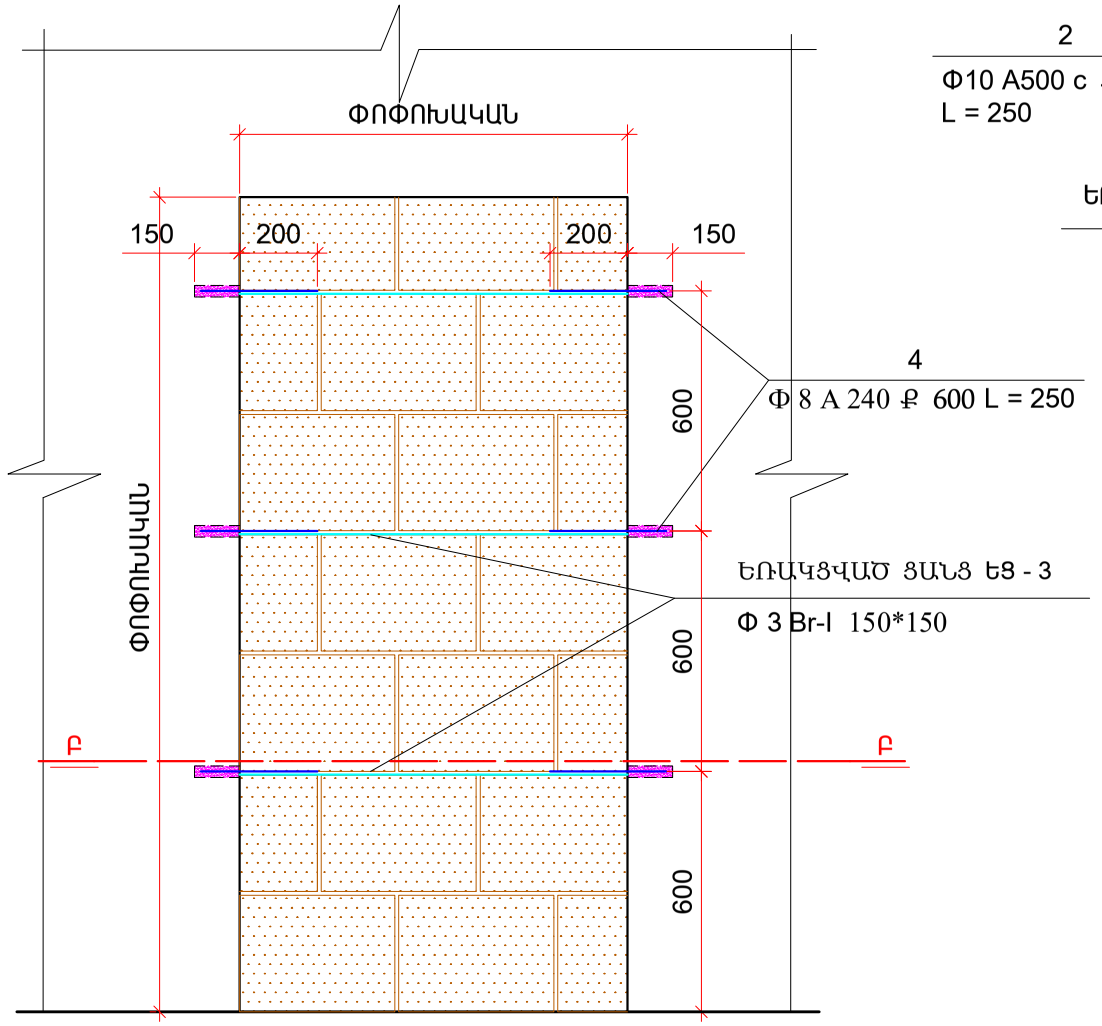

ՏԵՍՔ Ա - Ա Մ 1:20

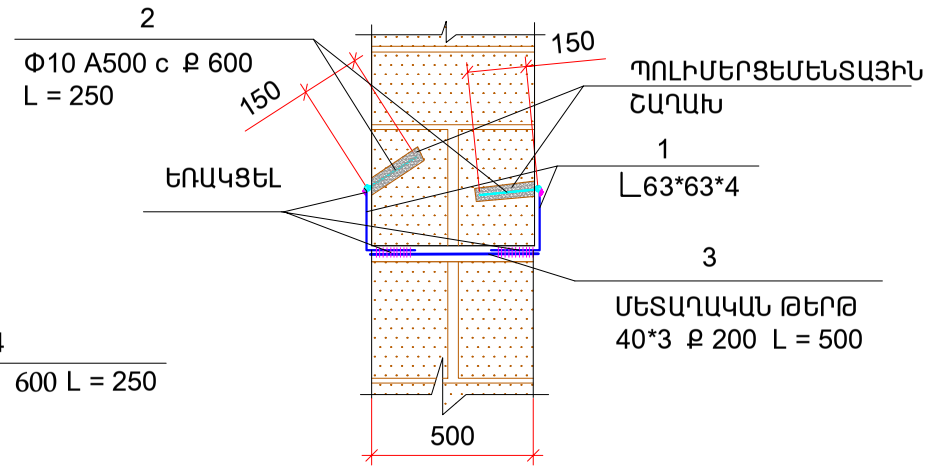

ԲԱՐԱՎՈՐԻ ՈՒԺԵՂԱՑՈՒՄ ՄԵՏԱՂԱԿԱՆ ԱՆԿՅՈՒՆԱԿՈՎ + 6.80 ՆԻՇ Մ 1 : 20

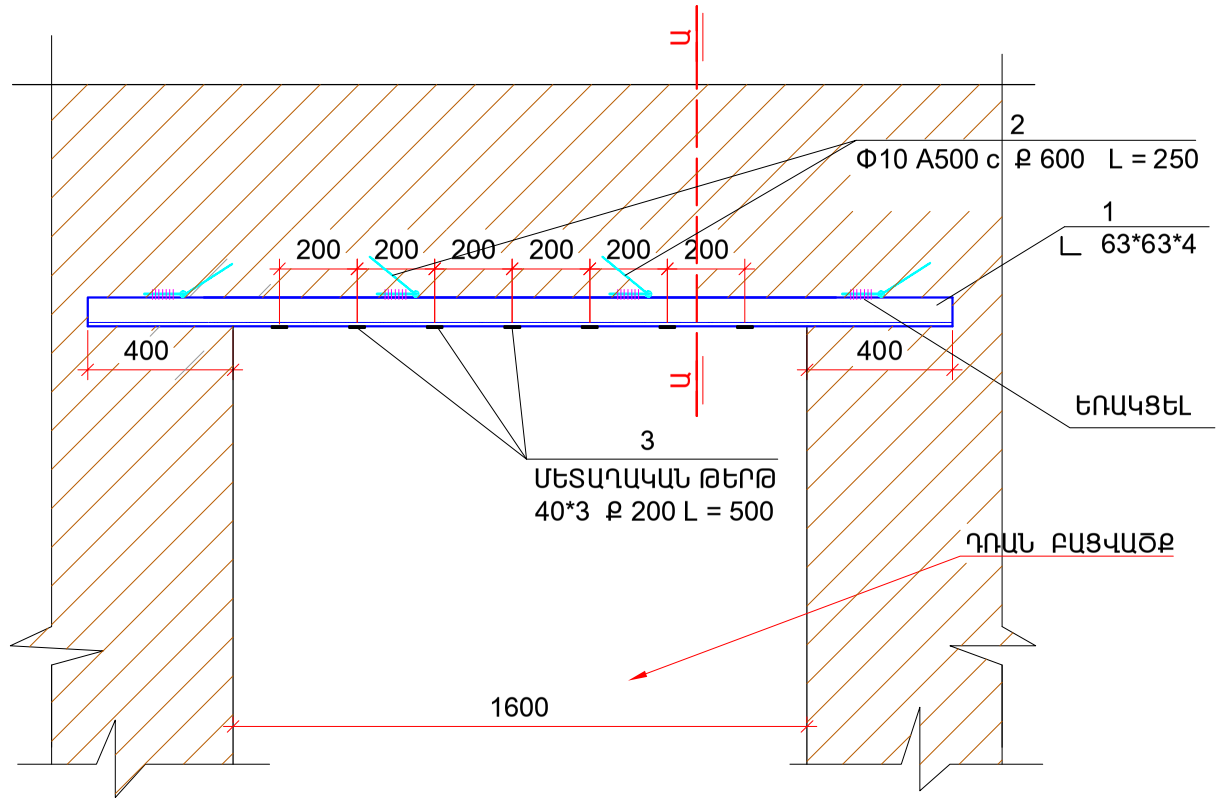

ԵՌԱԿՑԱԾ ՑԱՆՑ ԵՑ - 3

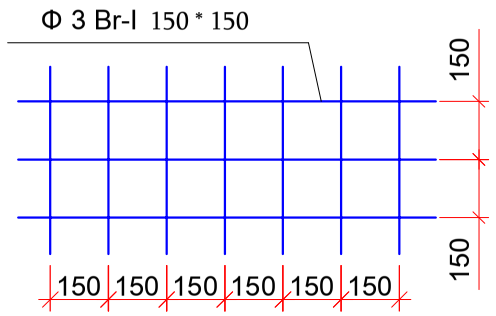

ՏԵՍՔ Բ - Բ ՓԱԿՎՈՂ ԲԱՑՎԱԾՔ Մ 1:20

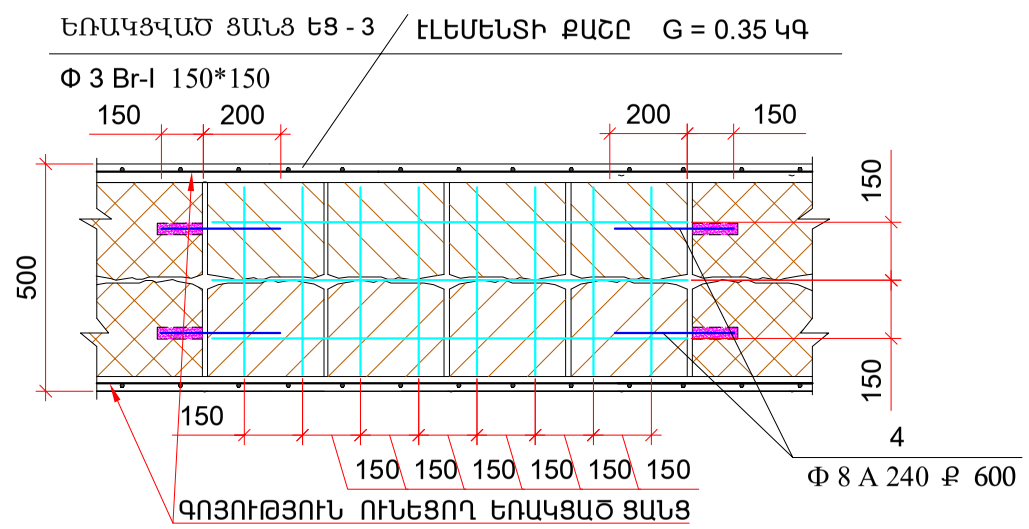

ԾԱՆՈԹՈՒԹՅՈՒՆ

1. ԱՆԿՅՈՒՆԱԿՆԵՐԸ ՏԵՂԱԴՐԵԼ ՆԱԽԱՊԵՍ ՓՈՐՎԱԾ ԱԿՈՍՆԵՐԻ ՄԵՋ
2. ԵՌԱԿՑԵԼ ԹԵՐԹԱՊՈՂՊԱՏՆԵՐԸ ԵՎ ՑԵՄԵՆՏԱՑՆԵԼ
3. ԱՆԿԵՌՆԵՐԸ ՏԵՂԱԴՐԵԼՈՒՑ ԱՌԱՋ ԱՆՑՔԵՐԸ ԼՎԱՆԱԼ ՋՐԻ ՇԻԹՈՎ ԵՎ ԱՆԿԵՌԸ ՏԵՂԱԴՐԵԼ ՊՈԼԻՄԵՐՑԵՄԵՆՏԱՅԻՆ ՇԱՂԱԽՈՎ
4. ԱՆԿԵՌՆԵՐԻ ԱՆՑՔԵՐԸ ԻՐԱԿԱՆԱՑՆԵԼ ՏԱՐԲԵՐ ՈՒՂՈՒԹՅՈՒՆՆԵՐՈՎ

ԱՄՐԱՆՆԵՐԻ ՄԱՍՆԱԳԻՐ

ԱՆՎ.	N	ԷՍԿԻԶ	Φ		L մմ	n հատ	ՄԻԱՎ. ՔԱՇԸ կգ	ՔԱՇԸ կգ	ԸՆԴՀԱՆ. ՔԱՇԸ կգ
ՓԱԿՎՈՂ ԲԱՑՎԱԾՔՆԵՐ	1	ԱՆԿՅՈՒՆԱԿ	63*63*4		2400	2	3,9	18,720	63*63*4 - 18, 72 40*3 - 1,86 Φ 8 A 240 - 25,515 Φ 10 A 500 c -1,234 Φ 3 Br-I 150 * 150-19,9
	2	———————	Φ 10	A 500 c	250	8	0,617	1,234	
	3	ՄԵՏԱՂԱԿԱՆ ԹԵՐԹ	40*3		500	8	0,465	1,860	
	4	———————	Φ 8	A 500 c	250	228	0,395	22,515	
	5	ԵՑ - 3	Φ 3 Br-I 150 * 150		57 ՀԱՏ		0,35	19,950	

ԾՐԱԳՐԻ ԱՌԱՋԱԴՐԱՆՔ՝			Լոռու մարզի Տաշիր քաղաքի երեխաների զբաղվածության և համալիր սոցիալական ծառայության տարածքային կենտրոնների /ՀՍԾՏԿ/ վերակառուցման նախագիծ
			ԿՈՆՍՏՐՈՒԿՏՈՐԱԿԱՆ ՄԱՍ
Կոնստրուկ.	Ս. Մուրադյան		
ՆԱԽԱԳԾ.	Հ. ՄԵՍՐՈՊՅԱՆ		ՓՈՒԼ ԹԵՐԹ ԹԵՐԹԵՐ ԱՆ ԿԵ-30 36
ՆԳԾ	Հ. ՄԵՍՐՈՊՅԱՆ		ՓԱԿՎՈՂ ԲԱՑՎԱԾՔՆԵՐԻ ԻՐԱԿԱՆԱՑՄԱՆ ՍԽԵՄԱ, ԲԱՐԱՎՈՐԻ ՈՒԺԵՂԱՑՈՒՄ ՄԵՏԱՂԱԿԱՆ ԱՆԿՅՈՒՆԱԿՈՎ + 6.80 ՆԻՇ, Մ 1 : 20 ԱՄՐԱՆՆԵՐԻ ՄԱՍՆԱԳԻՐ
ՊԱՇՏՈՆ	ԱԶԳԱՆՈՒՆ	ՍՏՈՒԳԱԳՐ.	INTER energia ԻՆՏԵՐ էներգիա ՍՊԸ

ԿՏՐՎԱԾՔ Ա - Ա Մ 1 : 20

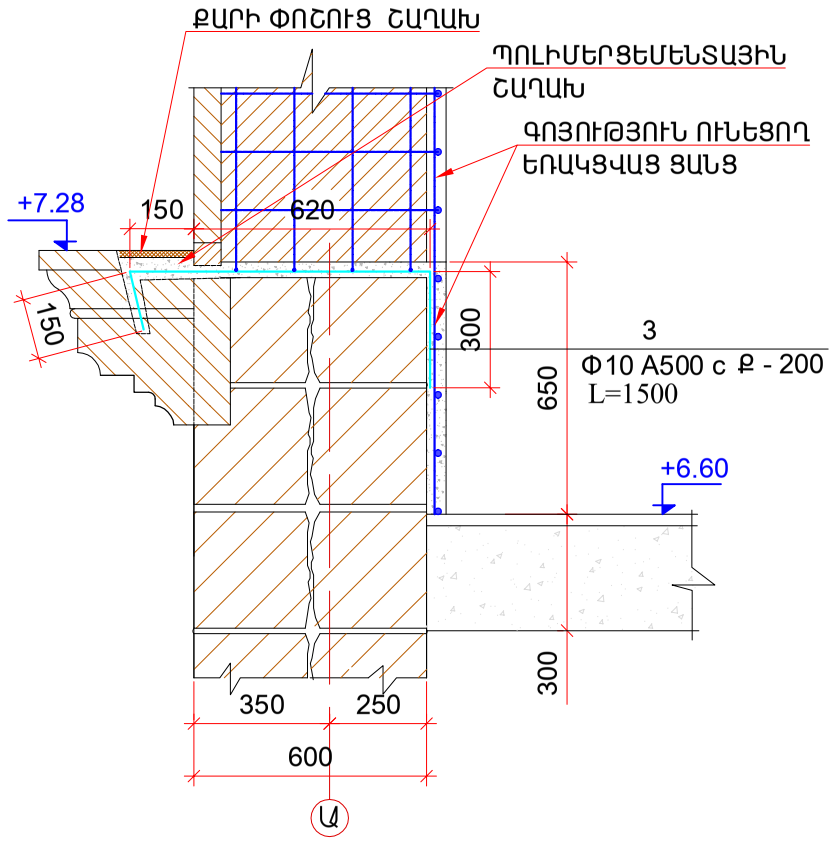

Ա ԱՌԱՆՑՔՈՎ 4 ից 7 ԱՌԱՆԱՑՔՆԵՐԻ ՔԻՎԵՐԻ ՈՒԺԵՂԱՑՄԱՆ ԵՎ ԻՐԱԿԱՆԱՑՄԱՆ ՀԱՆԳՈՒՅՑ +7.28 ՆԻՇ

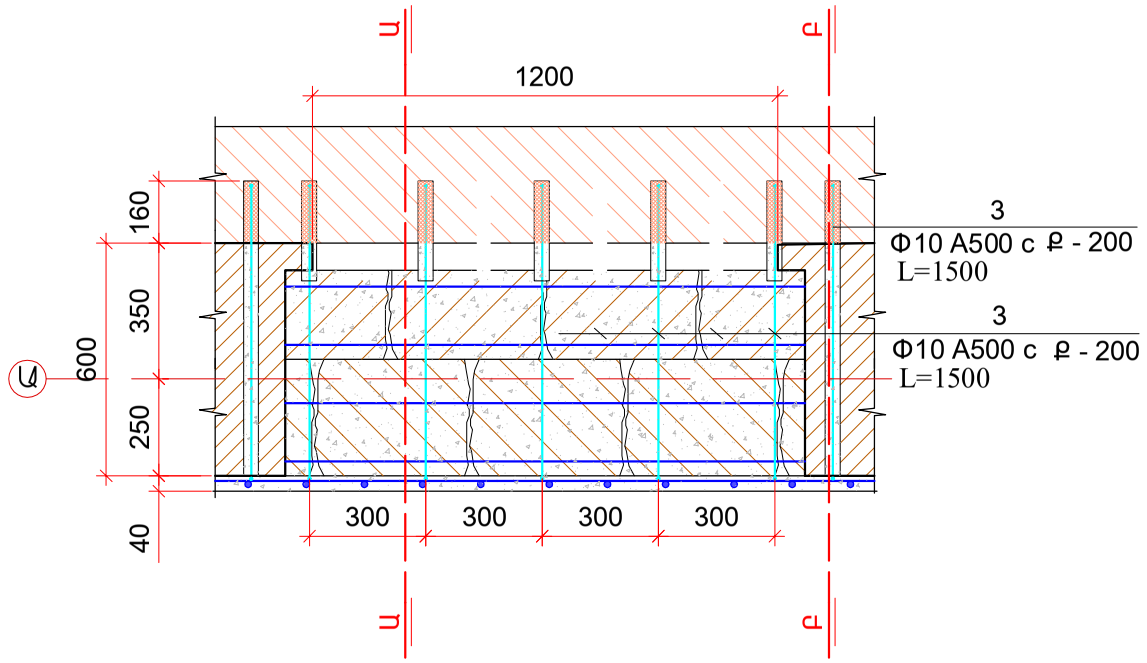

ՊԱՏԵՐԻ ՈՒԺԵՂԱՑՄԱՆ ՀԱՆԳՈՒՅՑ Մ 1 : 20

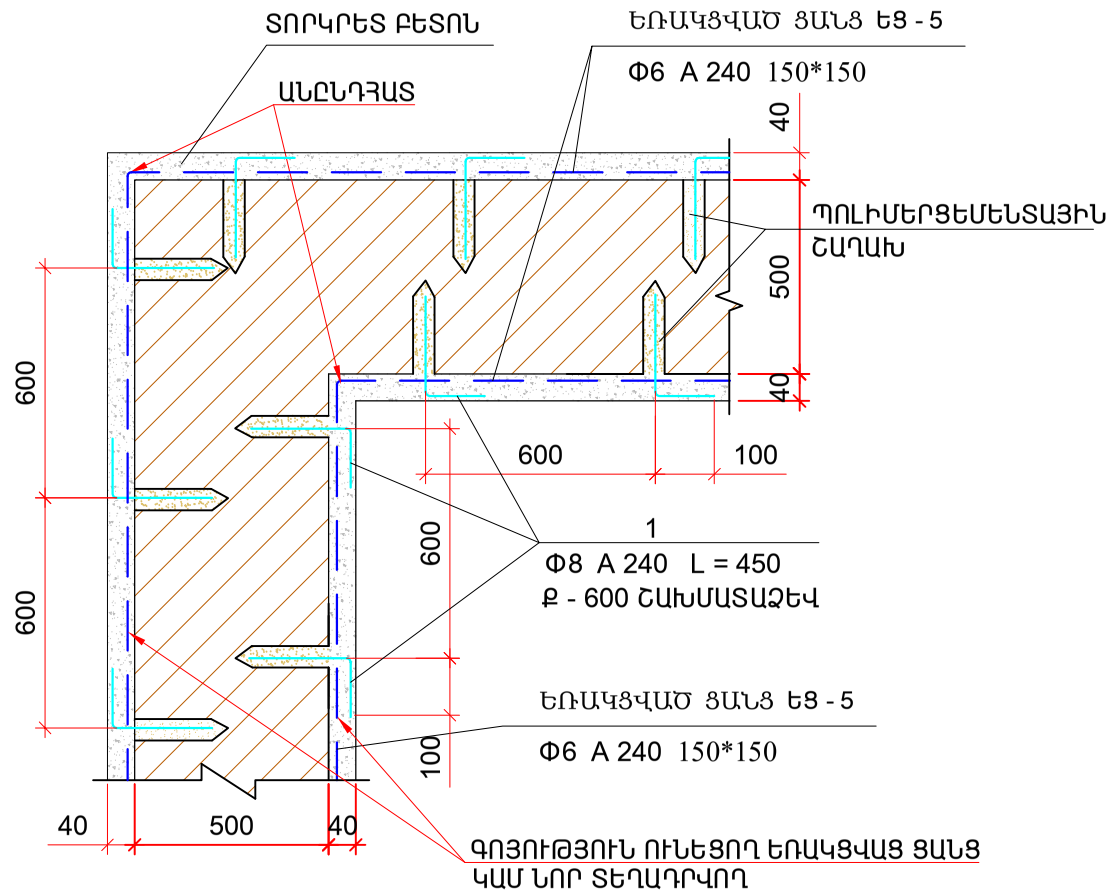

ԿՏՐՎԱԾՔ Բ - Բ Մ 1 : 20

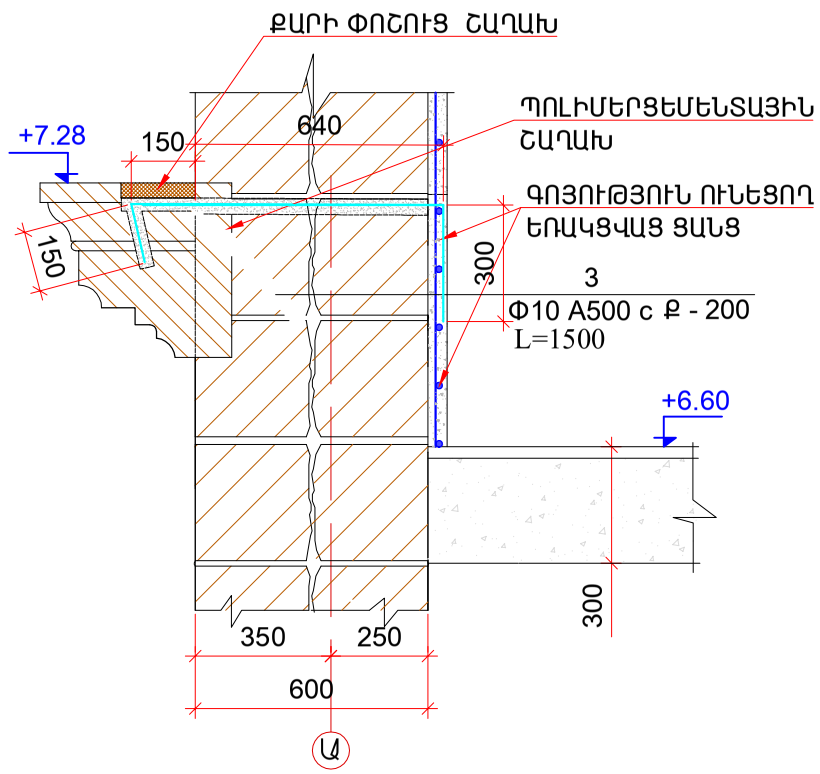

ԸՆԴՀԱՏՎԱԾ ՑԱՆՑԵՐԻ ՈՒԺԵՂԱՑՄԱՆ ՀԱՆԳՈՒՅՑ Մ 1 : 20

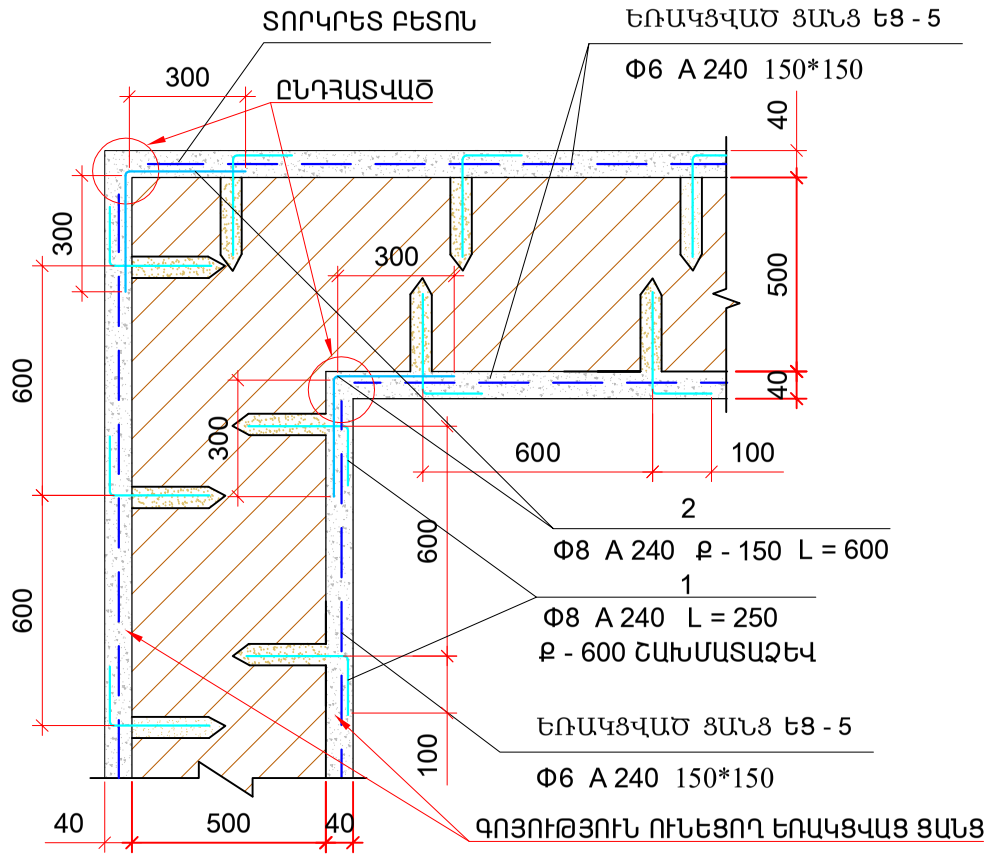

ԾԱՆՈԹՈՒԹՅՈՒՆ

1. ԳՈՅՈՒԹՅՈՒՆ ՈՒՆԵՑՈՂ ՏԵՂԱԴՐՎԱԾ ԵՌԱԿՑԱՑ ՑԱՆՑԵՐԻ ԱՆԿԵՌՆԵՐԻ ՔԱՅԼԸ 600մմ ՉՀԱՄԱՊԱՏԱՍԽԱՆԵԼՈՒ ԴԵՊՔՈՒՄ ԱՎԵԼԱՑՆԵԼ ԸՍՏ ԳԾԱԳՐԻ
2. ԵՌԱԿՑԱԾ ՑԱՆՑԵՐԻ ԲԱՑԱԿԱՅՈՒԹՅԱՆ ԴԵՊՔՈՒՄ ԱՎԵԼԱՑՆԵԼ ԵՎ ՑԱՆՑԵՐԻ ՎՐԱԴՐՄԱՆ ՉԱՓԸ ԻՐԱԿԱՆԱՑՆԵԼ 300 մմ
3. 500 մմ ՀԱՍՏՈՒԹՅԱՄԲ ՊԱՏԵՐԻ ԱՄԲՈՂՋ ՊԱՐԱԳԾՈՎ ԻՐԱԿԱՆԱՑՆԵԼ ՈՒԺԵՂԱՑՈՒՄ՝ ՏԵՂԱԴՐԵԼՈՎ ԵՐԿՈՒ ԿՈՂՄԻՑ ԵՌԱԿՑԱԾ ՑԱՆՑԵՐԸ ԵՎ ՏՈՐԿՐԵՏ ԲԵՏՈՆԱՑՆԵԼ
4. ՀԵՌԱՑՆԵԼ ԲՈԼՈՐ ԱՌԿԱ ՊԱՏՈՒՀԱՆՆԵՐԸ ԵԶՐԱԿԱՊՈՂ ՄԵՏԱՂԱԿԱՆ ԱՆԿՅՈՒՆԱԿՆԵՐԸ ԵՎ ՈՒԺԵՂԱՑՈՒՄԸ ԻՐԱԿԱՆԱՑՆԵԼ ԸՍՏ ՆԱԽԱԳԾԻ
5. ԵՌԱԿՑԱԾ ՑԱՆՑԵՐԸ ԻՐԱԿԱՆԱՑՆԵԼ ԱՆԸՆԴՀԱՏ, ԻՍԿ ԳՈՅՈՒԹՅՈՒՆ ՈՒՆԵՑՈՂ ԸՆԴՀԱՏՎԱԾ ՏԵՂԵՐՈՒՄ ԱՎԵԼԱՑՆԵԼ ՆՈՐ ՁՈՂԵՐ ԸՍՏ ՆԱԽԱԳԾԻ
6. ԱՆԿԵՌՆԵՐԸ ՏԵՂԱԴՐԵԼՈՒՑ ԱՌԱՋ ԱՆՑՔԵՐԸ ԼՎԱՆԱԼ ՋՐԻ ՇԻԹՈՎ ԵՎ ԱՆԿԵՌԸ ՏԵՂԱԴՐԵԼ ՊՈԼԻՄԵՐՑԵՄԵՆՏԱՅԻՆ ՇԱՂԱԽՈՎ
7. ԱՆԿԵՌՆԵՐԻ ԱՆՑՔԵՐԸ ԻՐԱԿԱՆԱՑՆԵԼ ՏԱՐԲԵՐ ՈՒՂՈՒԹՅՈՒՆՆԵՐՈՎ

ԾՐԱԳՐԻ ԱՌԱՋԱԴՐԱՆՔ՝				Լոռու մարզի Տաշիր քաղաքի երեխաների զբաղվածության և համալիր սոցիալական ծառայության տարածքային կենտրոնների /ՀՍԾՏԿ/ վերակառուցման նախագիծ		
				ԿՈՆՍՏՐՈՒԿՏՈՐԱԿԱՆ ՄԱՍ	ՓՈՒԼ	ԹԵՐԹ	ԹԵՐԹԵՐ
Կոնստրուկ.	Ս. Մուրադյան				ԱՆ	ԿԵ-31	36
ՆԱԽԱԳԾ.	Հ. ՄԵՍՐՈՊՅԱՆ			Ա ԱՌԱՆՑՔՈՎ 4 ից 7 ԱՌԱՆԱՑՔՆԵՐԻ ՔԻՎԵՐԻ ՈՒԺԵՂԱՑՄԱՆ ԵՎ ԻՐԱԿԱՆԱՑՄԱՆ ՀԱՆԳՈՒՅՑ +7.28 ՆԻՇ, ՊԱՏԵՐԻ ՈՒԺԵՂԱՑՄԱՆ ՀԱՆԳՈՒՅՑ , ԸՆԴՀԱՏՎԱԾ ՑԱՆՑԵՐԻ ՈՒԺԵՂԱՑՄԱՆ ՀԱՆԳՈՒՅՑ Մ 1 : 20	INTER energie	ԻՆՏԵՐ էներգիա ՍՊԸ	
ՆԳԱ	Հ. ՄԵՍՐՈՊՅԱՆ						
ՊԱՇՏՈՆ	ԱԶԳԱՆՈՒՆ	ՍՏՈՐԱԳՐ.					

ՊԱՏԵՐԻ ՈՒԺԵՂԱՑՄԱՆ ՀԱՆԳՈՒՅՑ Մ 1 : 20

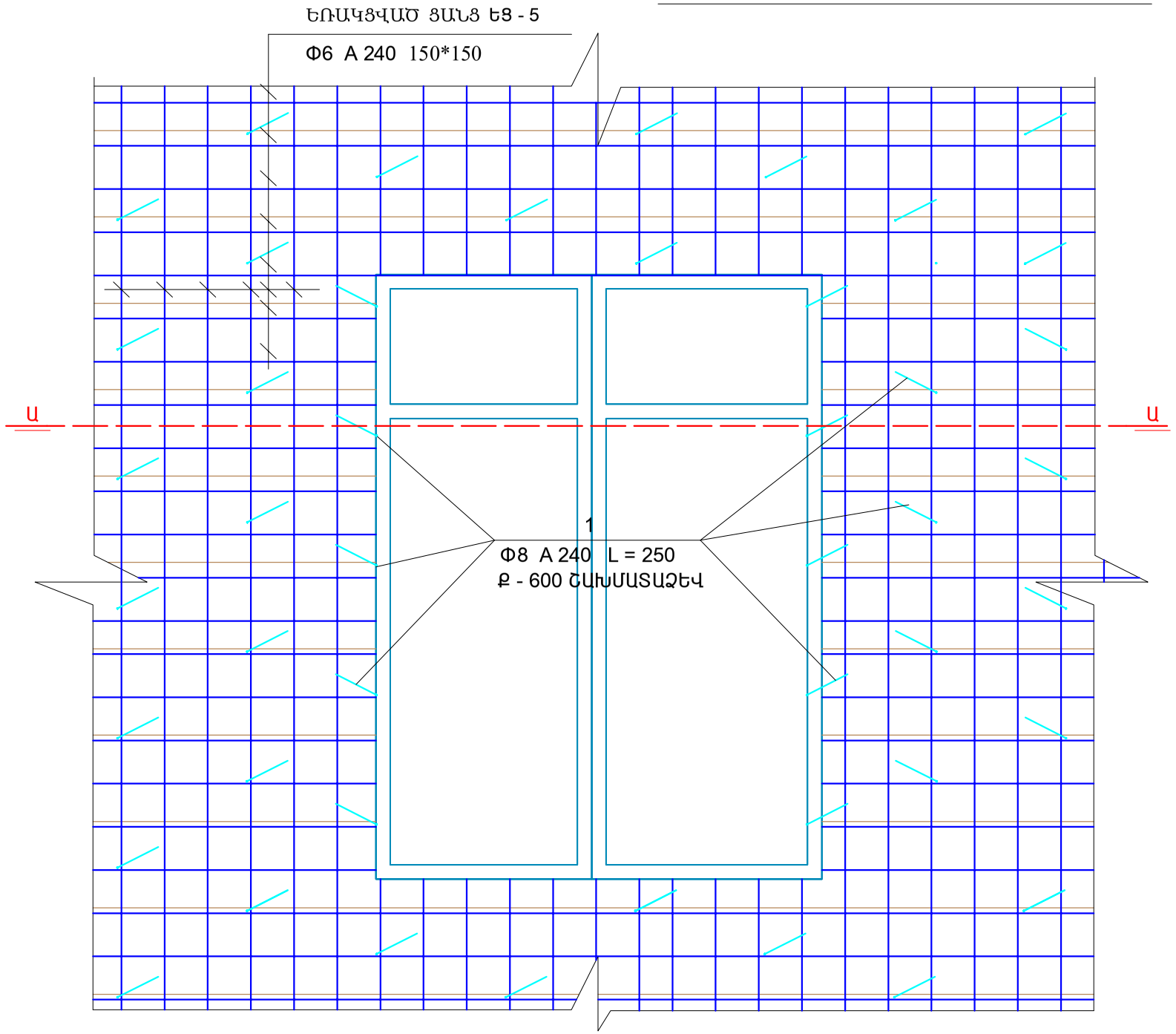

ԿՏՐՎԱԾՔ Ա - Ա Մ 1:20

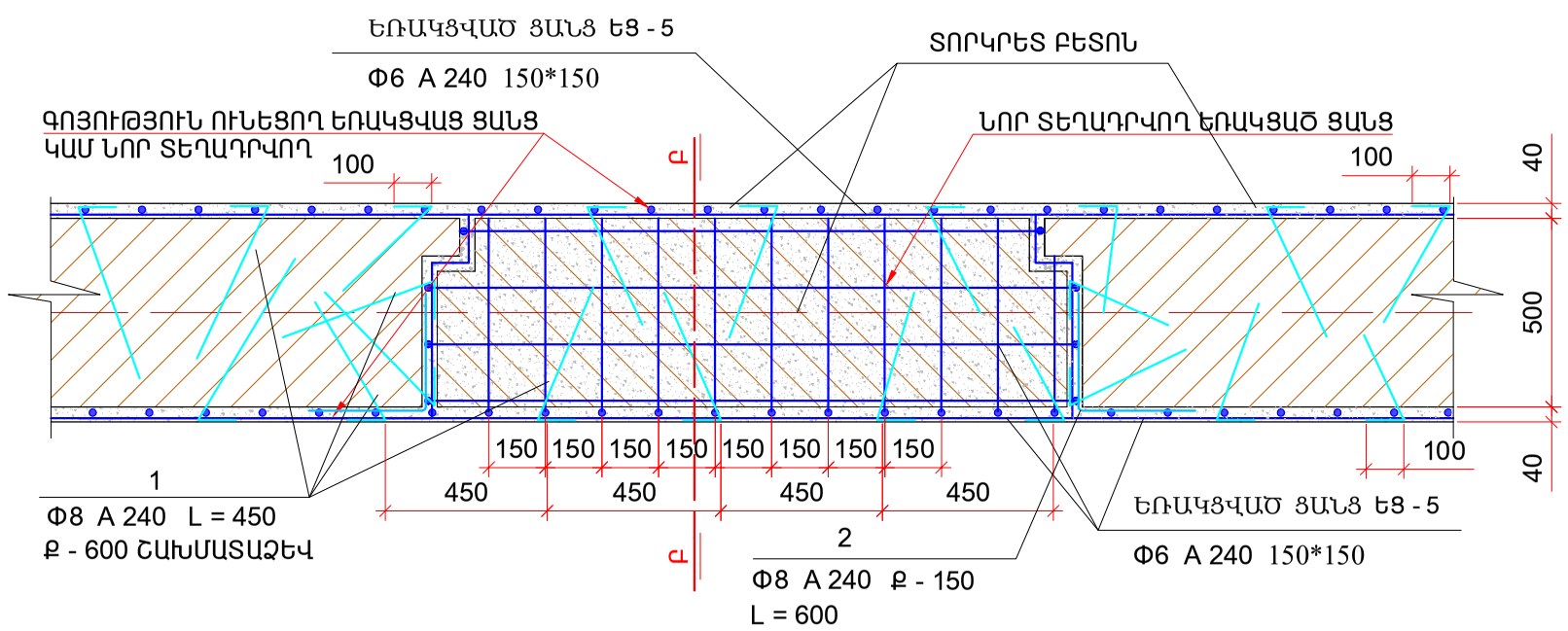

ԿՏՐՎԱԾՔ Բ - Բ Մ 1:20

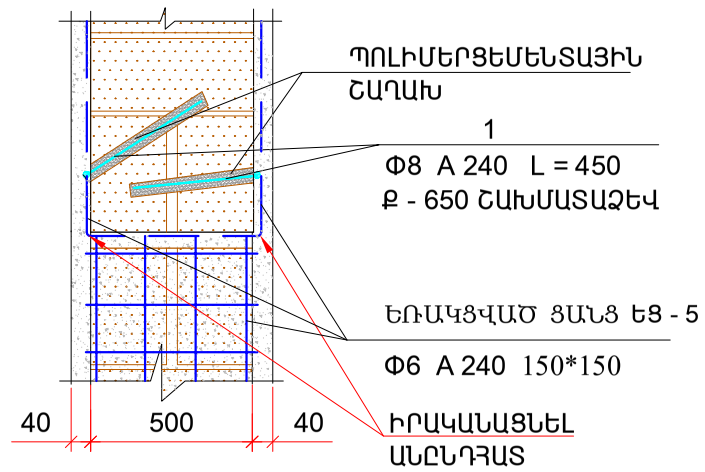

ԵՌԱԿՑԱԾ ՑԱՆՑ ԵՑ - 5

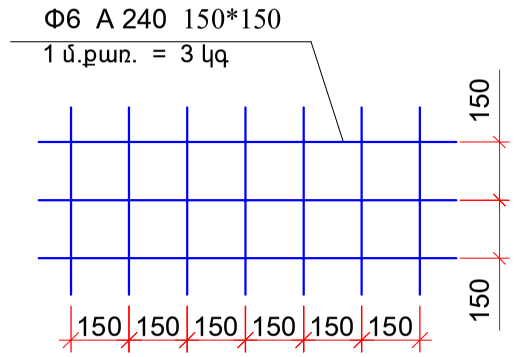

ԾԱՆՈԹՈՒԹՅՈՒՆ

1. ԵՌԱԿՑԱԾ ՑԱՆՑԵՐԸ ՏԵՂԱԴՐԵԼՈՒ ԵՎ ԱՆԸՆԴՀԱՏՈՒԹՅՈՒՆԸ ԱՊԱՀՈՎԵԼՈՒ ՀԱՄԱՐ ՊԱՏՈՒՀԱՆԻ ԲԱՑՎԱԾՔՆԵՐԻՆ ԿԻՑ ՆԵՐՔԻՆ ՊԱՏԵՐԻՆ ԻՐԱԿԱՆԱՑՎԱԾ ՏՈՐԿՐԵՏ ՇԱՊԻԿԸ 300 մմ ԼԱՅՆՈՒԹՅԱՄԲ՝ ԲԱՑՎԱԾՔԻ ՊԱՐԱԳԾՈՎ, ՔԱՆԴՈՒՄ ԵՆՔ
2. ՆՈՒՅՆ ԳՈՐԾՈՂՈՒԹՅՈՒՆԸ ԻՐԱԿԱՆԱՑՆՈՒՄ ԵՆՔ ՆԱԵՎ ԴՌԱՆ ԲԱՑՎԱԾՔՆԵՐԻ ՀԱՄԱՐ

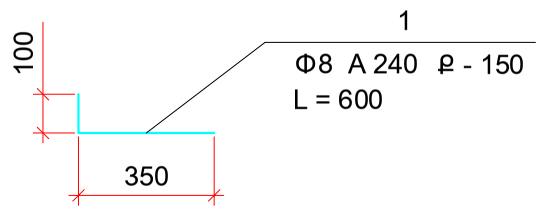

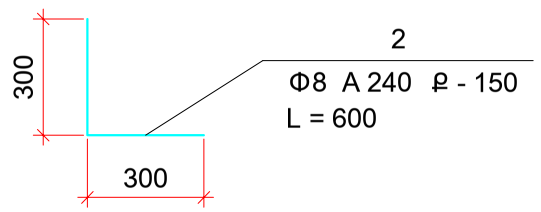

ԾՐԱԳՐԻ ԱՌԱՋԱԴՐԱՆՔ՝			Լոռու մարզի Տաշիր քաղաքի երեխաների զբաղվածության և համալիր սոցիալական ծառայության տարածքային կենտրոնների /ՀՍԾՏԿ/ վերակառուցման նախագիծ			
			ԿՈՆՍՏՐՈՒԿՏՈՐԱԿԱՆ ՄԱՍ	ՓՈՒԼ	ԹԵՐԹ	ԹԵՐԹԵՐ
Կոնստրուկ.	Ս. Մուրադյան			ԱՆ	ԿԵ-32	36
ՆԱԽԱԳԾ.	Հ. ՄԵՍՐՈՊՅԱՆ		ՊԱՏԵՐԻ ՈՒԺԵՂԱՑՄԱՆ ՀԱՆԳՈՒՅՑ Մ 1 : 20	INTER energia	ԻՆՏԵՐ էներգիա ՍՊԸ	
ՆԳԱ	Հ. ՄԵՍՐՈՊՅԱՆ					
ՊԱՇՏՈՆ	ԱԶԳԱՆՈՒՆ	ՍՏՈՐԱԳՐ.				

ՄԻՋՆՈՐՄՆԵՐԻ ԱՄՐԱՆԱՎՈՐՄԱՆ և ԱՄՐԱՑՄԱՆ ԴՐՎԱԳ

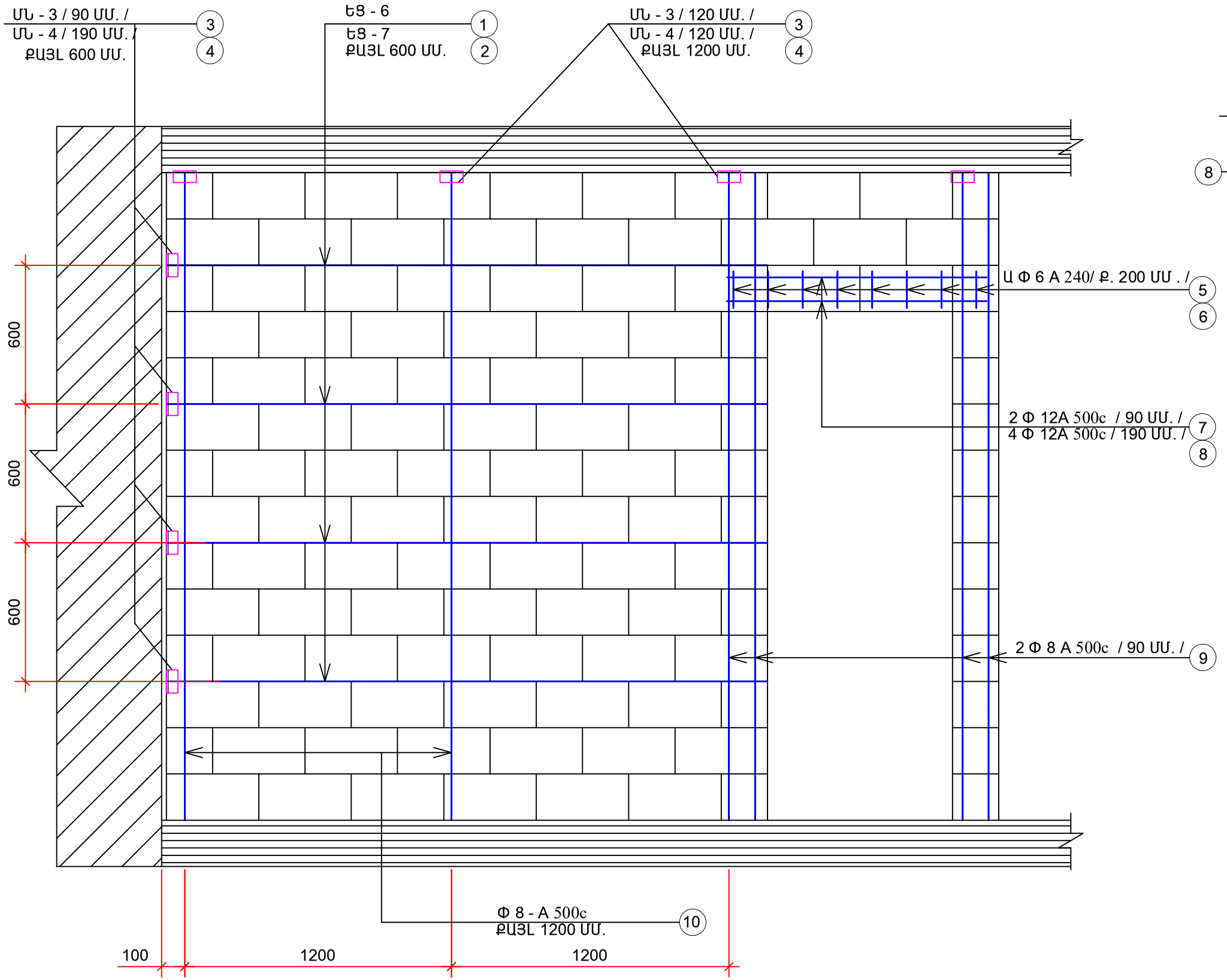

ԲԱՐԱՎՈՐՆԵՐ

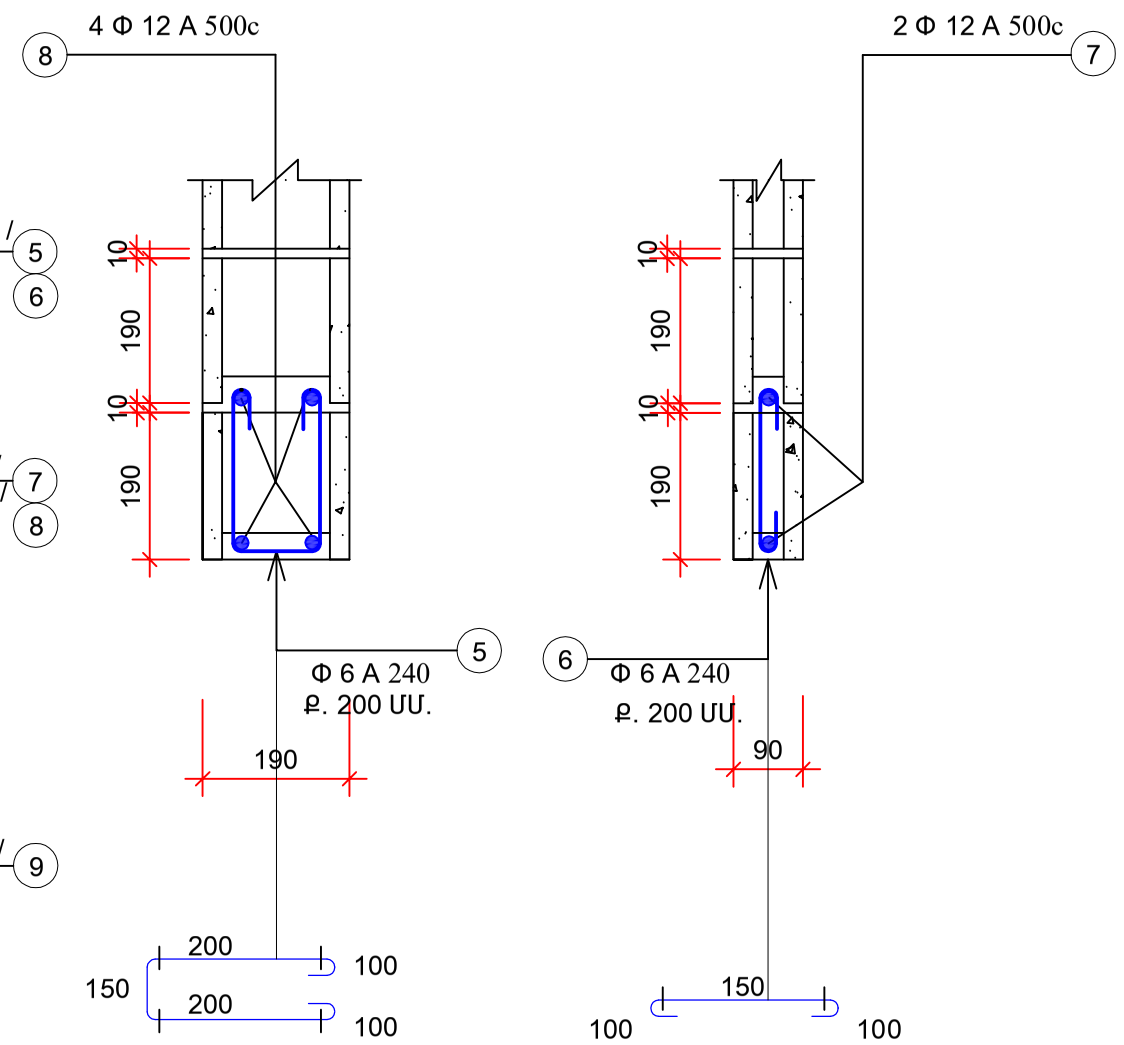

ԾԱՆՈԹՈՒԹՅՈՒՆ

1. ՀԵՐՄԵՏԻԿ ԱՄՈՐՏԻԶԱՑՆՈՂ ՄԻՋԱԴԻՐՆԵՐԸ (ՀԱՄ) ԿԱՐԵՐԻ ԱՄԲՈՂՋ ԵՐԿԱՐՈՒԹՅԱՄԲ
   և ԲԱՐՁՐՈՒԹՅԱՄԲ ԻՐԱԿԱՆԱՑՆԵԼ ՀԵՐՄԵՏԻԿ ԱՌԱՆՁԳԱԿԱՆ ՆՅՈՒԹԵՐԻՑ :
2. ՄԻՋՆՈՐՄՆԵՐԻ ԱՄՐԱՆԱՎՈՐՄԱՆ ԺԱՄԱՆԱԿ ԱՊԱՀՈՎԵԼ ՀՈՐԻԶՈՆԱԿԱՆ և ՈՒՂՂԱՀԱՅԱՑ ԱՄՐԱՆՆԵՐԻ
3. ԽՍՏԻՎ ԱՐԳԵԼՎՈՒՄ Է ՀԵՐՄԵՏԻԿ ԱՄՈՐՏԻԶԱՑՆՈՂ ՄԻՋԱԴԻՐՆԵՐԻ ՓՈԽԱՐԵՆ ՕԳՏԱԳՈՐԾԵԼ
   ՇԻՆԱՐԱՐԱԿԱՆ ԱՅԼ ՆՅՈՒԹԵՐ :

ԾՐԱԳՐԻ ԱՌԱՋԱԴՐԱՆՔ՝			Լոռու մարզի Տաշիր քաղաքի երեխաների զբաղվածության և համալիր սոցիալական ծառայության տարածքային կենտրոնների /ՀՍԾՏԿ/ վերակառուցման նախագիծ			
			ԿՈՆՍՏՐՈՒԿՏՈՐԱԿԱՆ ՄԱՍ	ՓՈՒԼ	ԹԵՐԹ	ԹԵՐԹԵՐ
Կոնստրուկ.	Ս. Մուրադյան			ԱՆ	ԿԵ-34	36
ՆԱԽԱԳԾ.	Հ. ՄԵՍՐՈՊՅԱՆ		ØÆæÜàðØÜèðÆ ²Øƒ²Ü²ìàƒØ²Ü ¨ ²Øƒ²ðØ²Ü ,ƒì²Գ , ԲԱՐԱՎՈՐՆԵՐ, Մ 1:20	INTER energie	ԻՆՏԵՐ էներգիա ՍՊԸ	
ՆԳԱ	Հ. ՄԵՍՐՈՊՅԱՆ					
ՊԱՇՏՈՆ	ԱԶԳԱՆՈՒՆ	ՍՏՈՐԱԳՐ.				

ՄԻՋՆՈՐՄ 100 մմ

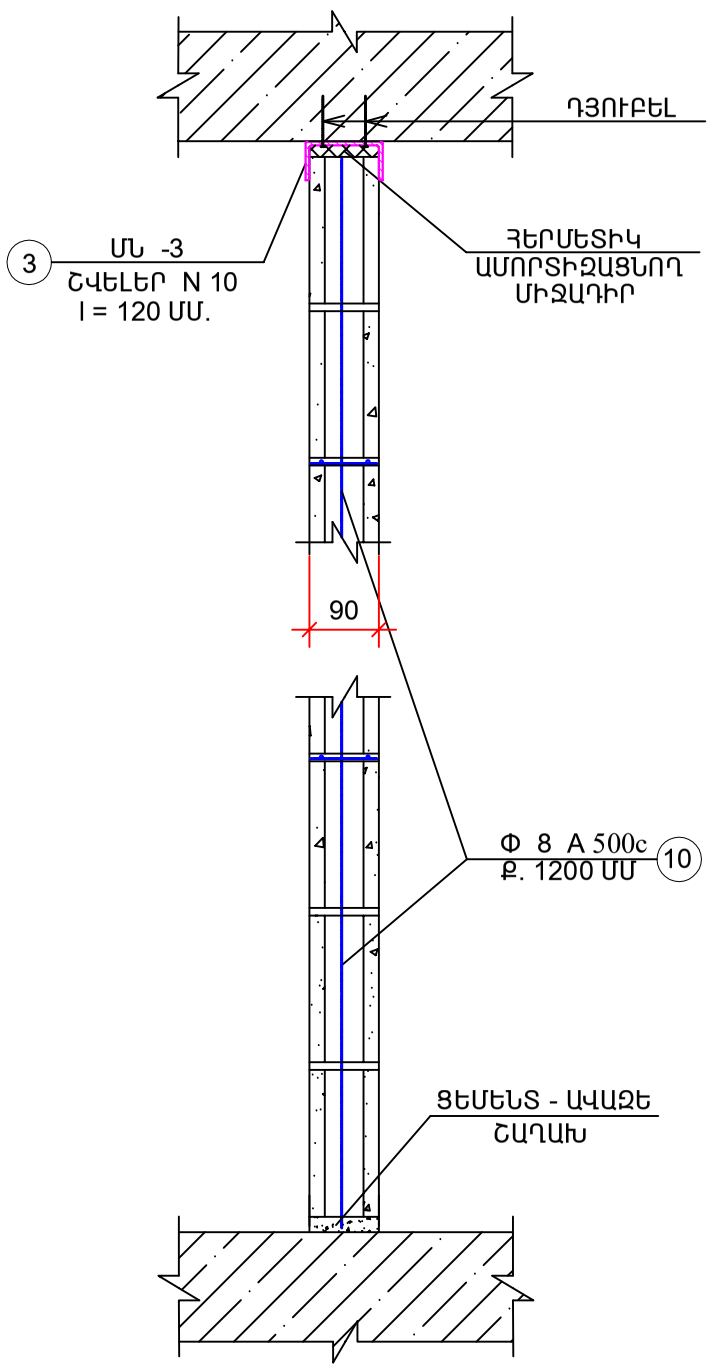

ՄԻՋՆՈՐՄ 200 մմ

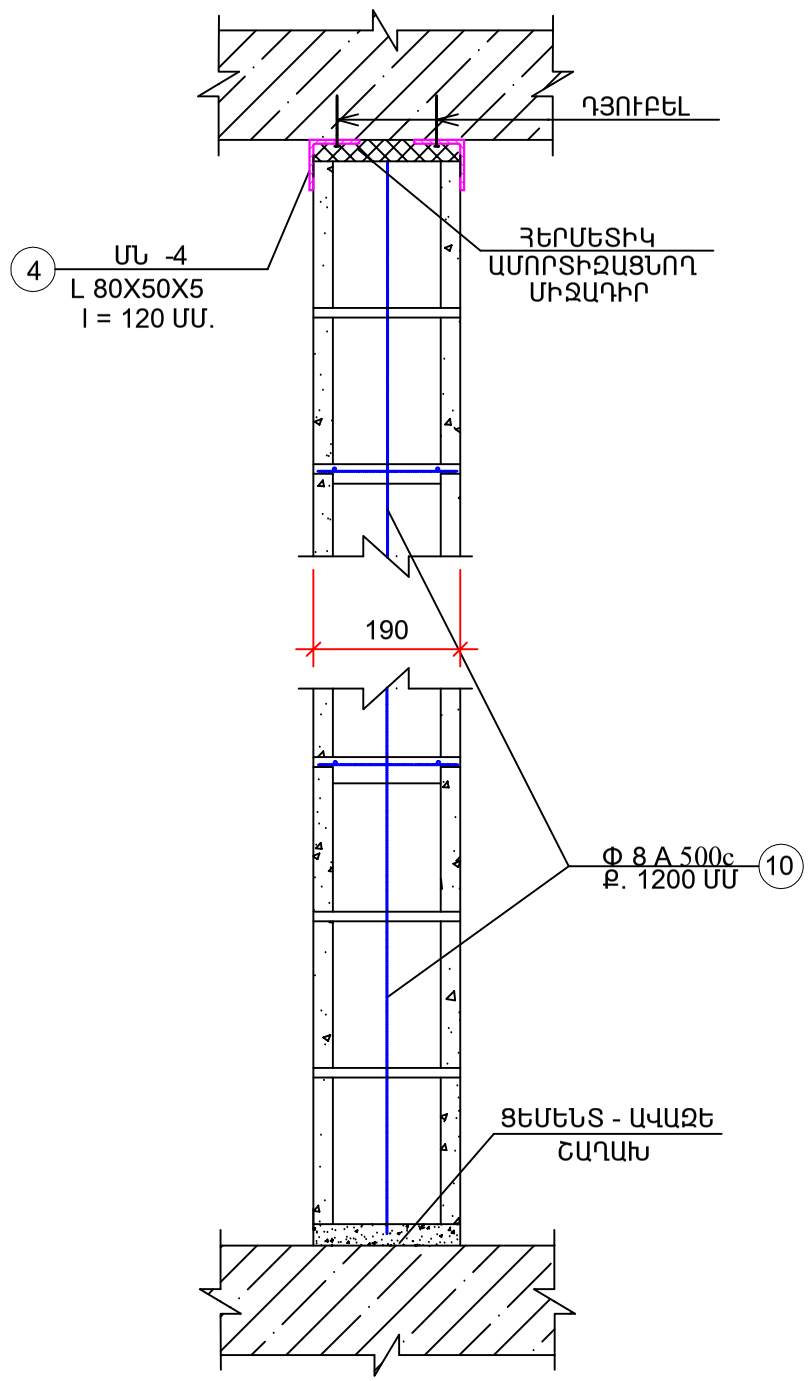

ՊԱՏԻ ՀԵՏ ՄԻԱՑՄԱՆ ՀԱՆԳՈՒՅՑ

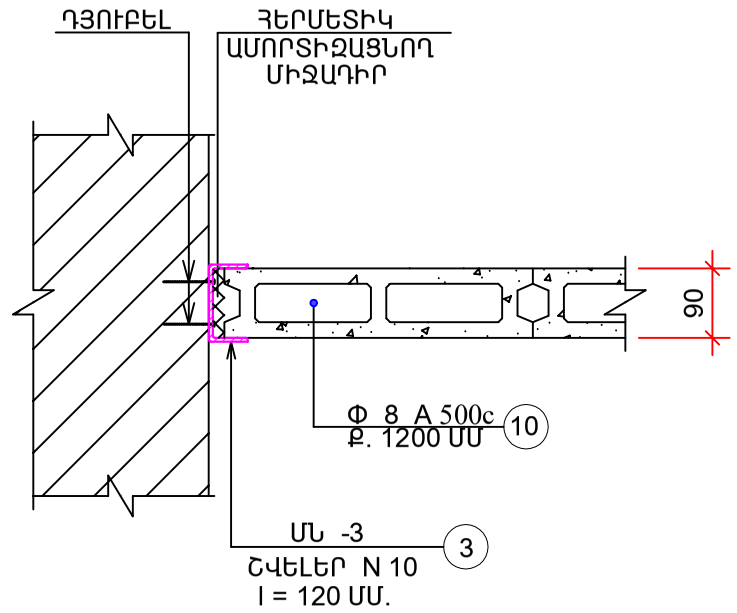

ՊԱՏԻ ՀԵՏ ՄԻԱՑՄԱՆ ՀԱՆԳՈՒՅՑ

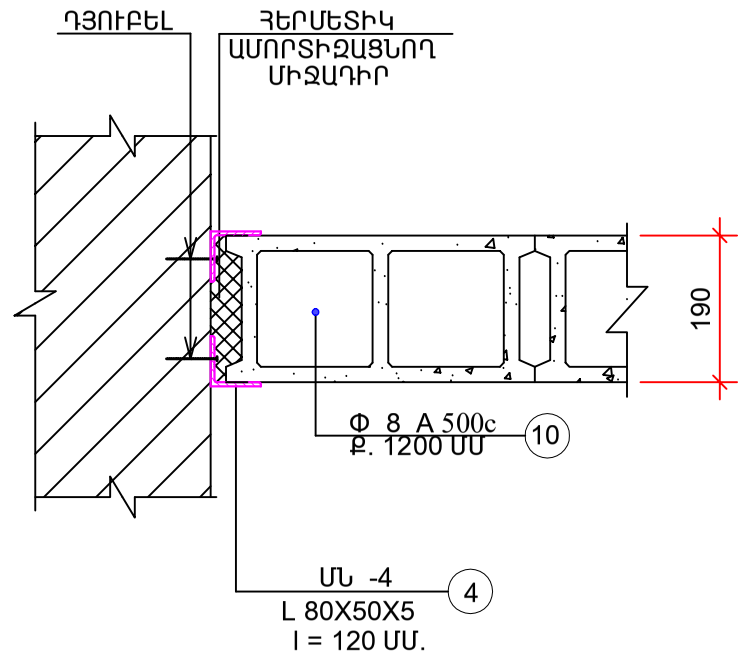

ԾՐԱԳՐԻ ԱՌԱՋԱԴՐԱՆՔ՝				Լոռու մարզի Տաշիր քաղաքի երեխաների զբաղվածության և համալիր սոցիալական ծառայության տարածքային կենտրոնների /ՀՍԾՏԿ/ վերակառուցման նախագիծ		
				ԿՈՆՍՏՐՈՒԿՏՈՐԱԿԱՆ ՄԱՍ	ՓՈՒԼ	ԹԵՐԹ	ԹԵՐԹԵՐ
Կոնստրուկ.	Ս. Մուրադյան				ԱՆ	ԿԵ-35	36
ՆԱԽԱԳԾ.	Հ. ՄԵՍՐՈՊՅԱՆ			ՄԻՋՆՈՐՄ 100 մմ , ՄԻՋՆՈՐՄ 200 մմ Մ 1:20 ՊԱՏԻ ՀԵՏ ՄԻԱՑՄԱՆ ՀԱՆԳՈՒՅՑ Մ 1:20	INTER energia	ԻՆՏԵՐ էներգիա ՍՊԸ	
ՆԳԱ	Հ. ՄԵՍՐՈՊՅԱՆ						
ՊԱՇՏՈՆ	ԱԶԳԱՆՈՒՆ	ՍՏՈՐԱԳՐ.					

ՀԱՆԳՈՒՅՑՆԵՐ

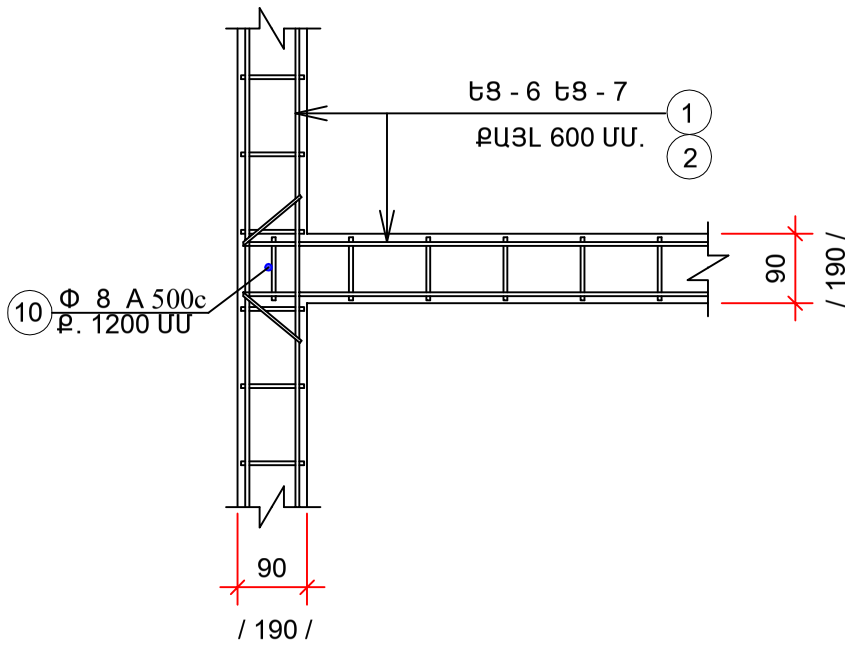

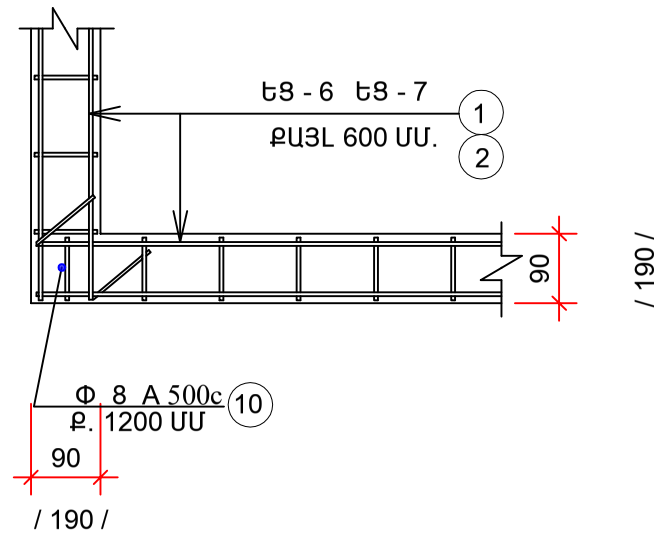

ՑԱՆՑԻ ՏԵՂԱԴՐՈՒՄԸ

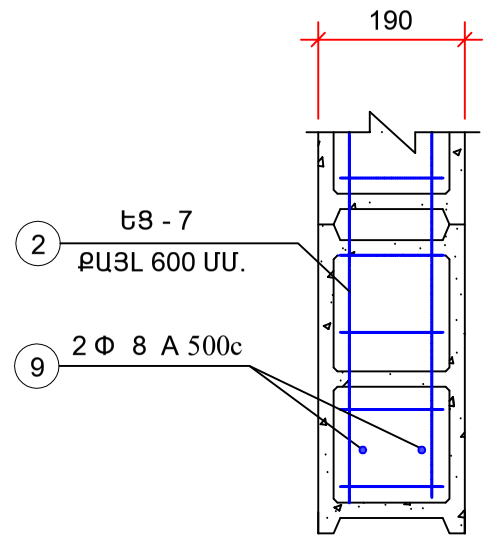

ԵՌԱԿՑԱԾ ՑԱՆՑ ԵՑ- 7

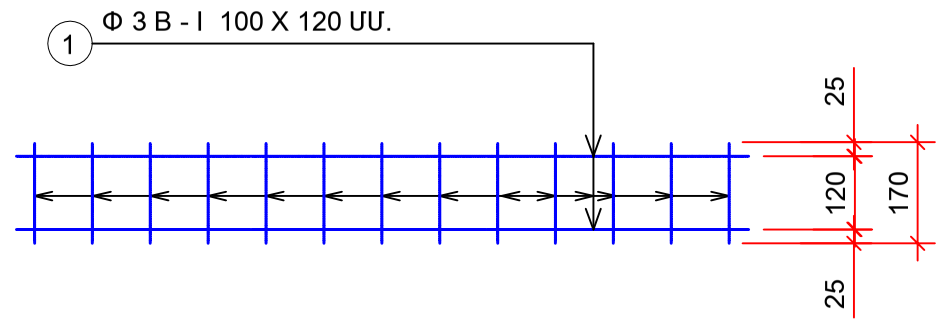

ԵՌԱԿՑԱԾ ՑԱՆՑ ԵՑ- 6

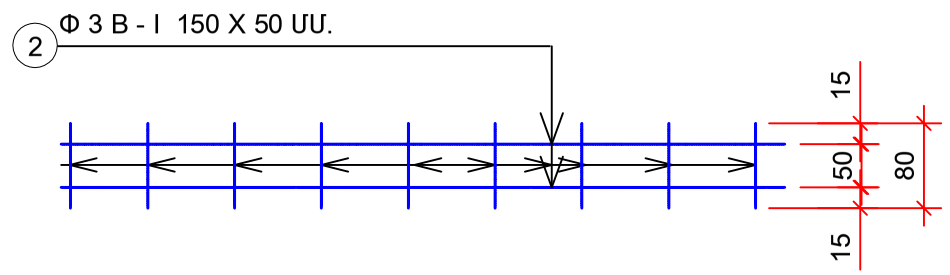

ՄԻՋՆՈՐՄՆԵՐԻ ԱՄՐԱՆՆԵՐԻ ՄԱՍՆԱԳԻՐ

ԱՆՎ.	N	ԷՍԿԻԶ	Φ	L մմ	n հատ	ՄԻԱՎ. ՔԱՇԸ կգ	ՔԱՇԸ կգ	ԸՆԴՀԱՆ. ՔԱՇԸ
ՄԻՋՆՈՐՄՆԵՐԻ ԱՄՐԱՆԱՎՈՐՈՒՄ	1	ԵՑ - 6	Br 3 100 * 120	315000		0,175	55,125	Φ 8 A 500 c - 174,795 Φ 6 A 240 - 22,755 Φ 12 A 500 c - 98,035 Br 3 - 85,67
	2	ԵՑ - 7	Br 3 150 * 50	231000		0,132	30,492	
	3	ՄՆ - 3	100 * 46 * 4,5	120	71	8,59	73,187	
	4	ՄՆ - 4	80 * 50 * 5	120	53	4,99	31,736	
	5		Φ 6 A 500 c	750	97	0,222	16,151	
	6		Φ 6 A 500 c	350	85	0,222	6,605	
	7		Φ 12 A 500 c	16800	2	0,888	29,837	
	8		Φ 12 A 500 c	19200	4	0,888	68,198	
	9		Φ 8 A 500 c	3000	32	0,395	37,920	
	10		Φ 8 A 500 c	3000	115	0,395	136,275	

ՊԱՇՏՈՆ	ԱՆՈՒՆ, ԱԶԳԱՆՈՒՆ	ՍՏՈՐԱԳՐ.	ԱՄԻՍ	Լոռու մարզի Տաշիր քաղաքի երեխաների զբաղվածության և համալիր սոցիալական ծառայության տարածքային կենտրոնների /ՀՍԾՏԿ/ վերակառուցման նախագիծ			
ՆԳՃ	Հ. Մեսրոպյան			ԿՈՆՍՏՐՈՒԿՏՈՐԱԿԱՆ ՄԱՍ	ՓՈՒԼ	ԹԵՐԹ	ԹԵՐԹԵՐ
Նախագծեց	Հ. Մեսրոպյան				ԱՆ	ԿԵ - 36	36
Կոնստրուկ.	Ս. Մուրադյան			ՄԻՋՆՈՐՄՆԵՐԻ ԱՄՐԱՆՆԵՐԻ ՄԱՍՆԱԳԻՐ, ՀԱՆԳՈՒՅՑՆԵՐ, ՑԱՆՑԻ ՏԵՂԱԴՐՈՒՄԸ, ԵՌԱԿՑԱԾ ՑԱՆՑ ԵՑ- 6, ԵՑ- 7, Մ 1:20	«ԻՆՏԵՐԻՆԵՐԳԻԱ» ՍՊԸ		

ՏՈՒՖ ՔԱՐԻ ՇԱՐՎԱԾՔԻ ՍԽԵՄԱ Մ 1 : 20

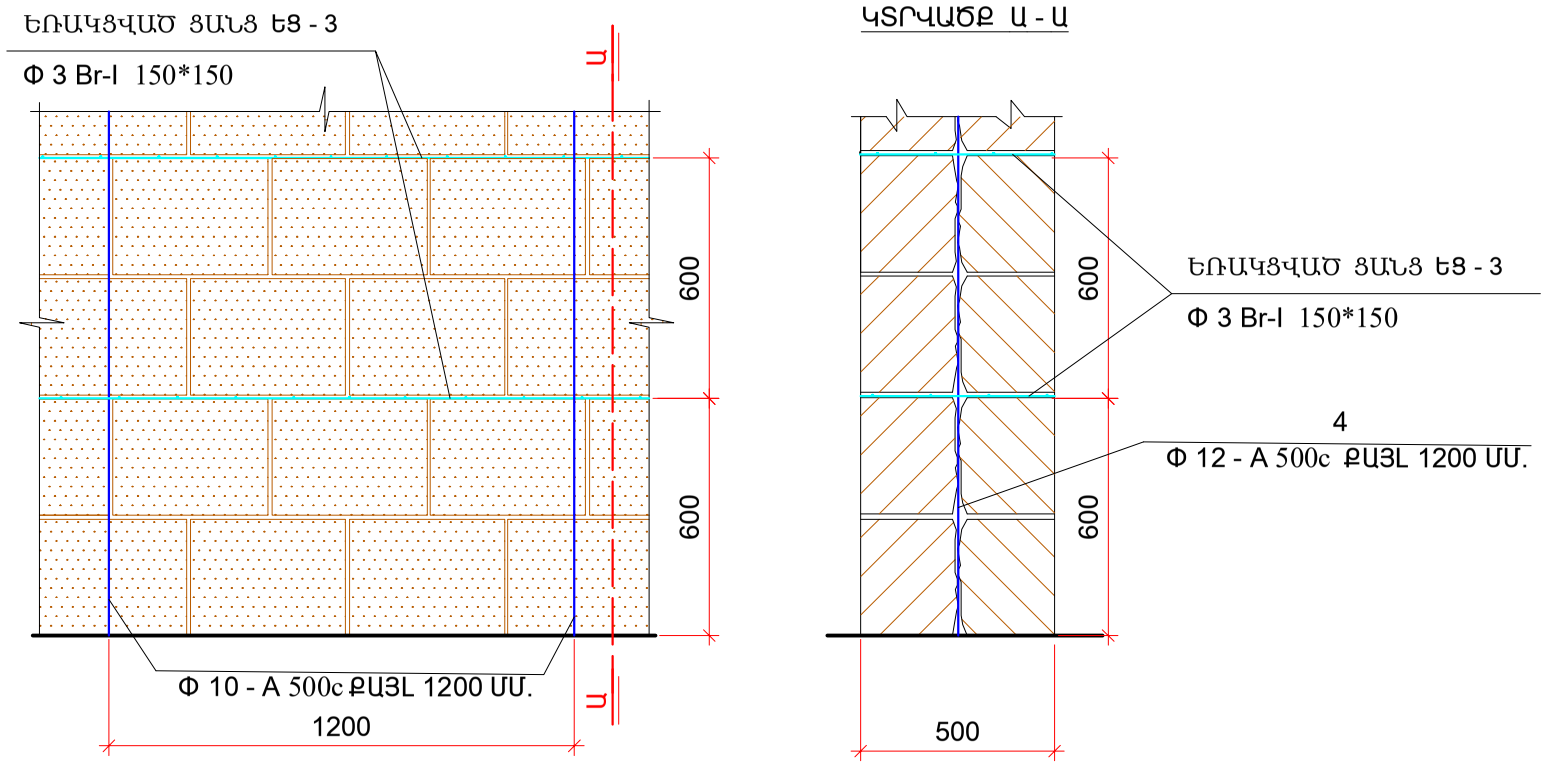

ԵՌԱԿՑԱԾ ՑԱՆՑ ԵՑ - 3

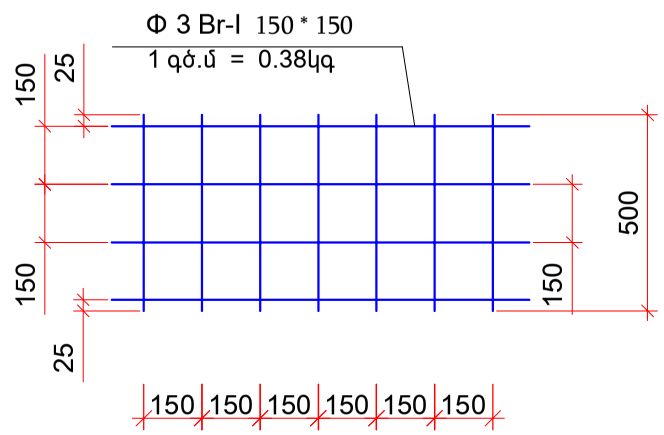

ԵՐԵՍԱՊԱՏՄԱՆ ՍԱԼԻԿՆԵՐԻ ԻՐԱԿԱՆԱՑՄԱՆ ՍԽԵՄԱ Մ 1 : 20

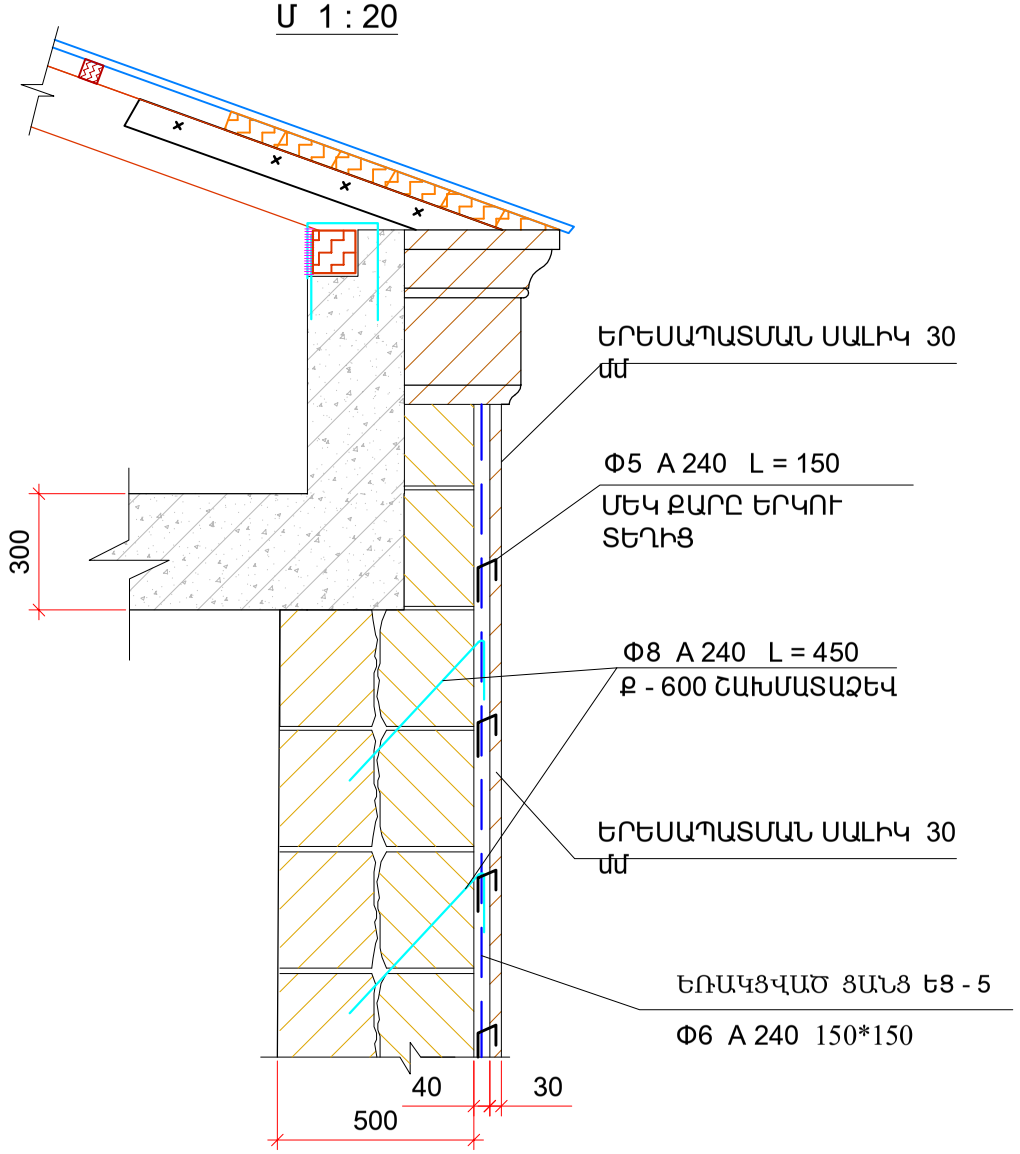

ԱՄՐԱՆՆԵՐԻ ՄԱՍՆԱԳԻՐ

ԱՆՎ.		N	ԷՍԿԻԶ	Φ		քառ.մ և երկ. մմ	n հատ	ՄԻԱՎ. ՔԱՇԸ կգ	ՔԱՇԸ կգ	ԸՆԴՀԱՆ. ՔԱՇԸ
ՑԱՆՑԵՐԻ ՏԵՂԱԴՐՈՒՄ	ԵՌԱԿՑԱԾ ՑԱՆՑ ԵՑ - 5 150 x150		ԱՐՏԱՔԻՆ ՊԱՏԵՐ	Φ 6	A 240	463	-----	3	1389,000	ԵՑ - 5 - 1863,0 Φ 8 A 500 c - 779,552
			ՆԵՐՔԻՆ ՊԱՏԵՐ	Φ 6	A 240	83	-----	3	249,000	
			ՊԱՏՈՒՀԱՆՆԵՐ	Φ 6	A 240	75	-----	3	225,000	
		1		Φ 8	A 240	450	3755	0,395	667,451	
		2		Φ 8	A 240	600	473	0,395	112,101	
ՔԻՎԻ ՈՒԺԵՂԱ ՑՈՒՄ		3		Φ 10	A 500 c	1500	80	0,617	74,040	Φ 10 A 500 c - 74,04
ՏՈՒՖ ՔԱՐԻՑ ՇԱՐ		4		Φ 12	A 500 c	3000	3	0,888	8,000	ԵՑ - 3 - 3,648 Φ12 A 500 c- 8,00
			ԵՑ - 3	Br 3 150 * 150		9600	-----	0,38	3,648	

ԾՐԱԳՐԻ ԱՌԱՋԱԴՐԱՆՔ՝			Լոռու մարզի Տաշիր քաղաքի երեխաների զբաղվածության և համալիր սոցիալական ծառայության տարածքային կենտրոնների /ՀՍԾՏԿ/ վերակառուցման նախագիծ
Կոնստրուկ.	Ս. Մուրադյան		ԿՈՆՍՏՐՈՒԿՏՈՐԱԿԱՆ ՄԱՍ
ՆԱԽԱԳԾ.	Հ. ՄԵՍՐՈՊՅԱՆ		ՏՈՒՖ ՔԱՐԻ ՇԱՐՎԱԾՔԻ ՍԽԵՄԱ , ԵՐԵՍԱՊԱՏՄԱՆ ՍԱԼԻԿՆԵՐԻ ԻՐԱԿԱՆԱՑՄԱՆ ՍԽԵՄԱ Մ 1 : 20, ԱՄՐԱՆՆԵՐԻ ՄԱՍՆԱԳԻՐ
ՆԳԱ	Հ. ՄԵՍՐՈՊՅԱՆ		
ՊԱՇՏՈՆ	ԱԶԳԱՆՈՒՆ	ՍՏՈՒԳԱԳԻՐ.	

ՓՈՒԼ	ԹԵՐԹ	ԹԵՐԹԵՐ
ԱՆ	ԿԵ-33	36

INTER energia

ԻՆՏԵՐ էներգիա ՍՊԸ

ԵՐԿՐՈՐԴ ՀԱՐԿԻ ՈՒԺԵՂԱՑՄԱՆ, ՎԵՐԱԿԱՌՈՒՑՄԱՆ, ՔԱՆԴՄԱՆ ԵՎ ՋԵՎԱՓՈԽՄԱՆ ՀԱՏԱԿԱԳԻԾ + 6.30 ՆԻՇ Մ 1:100

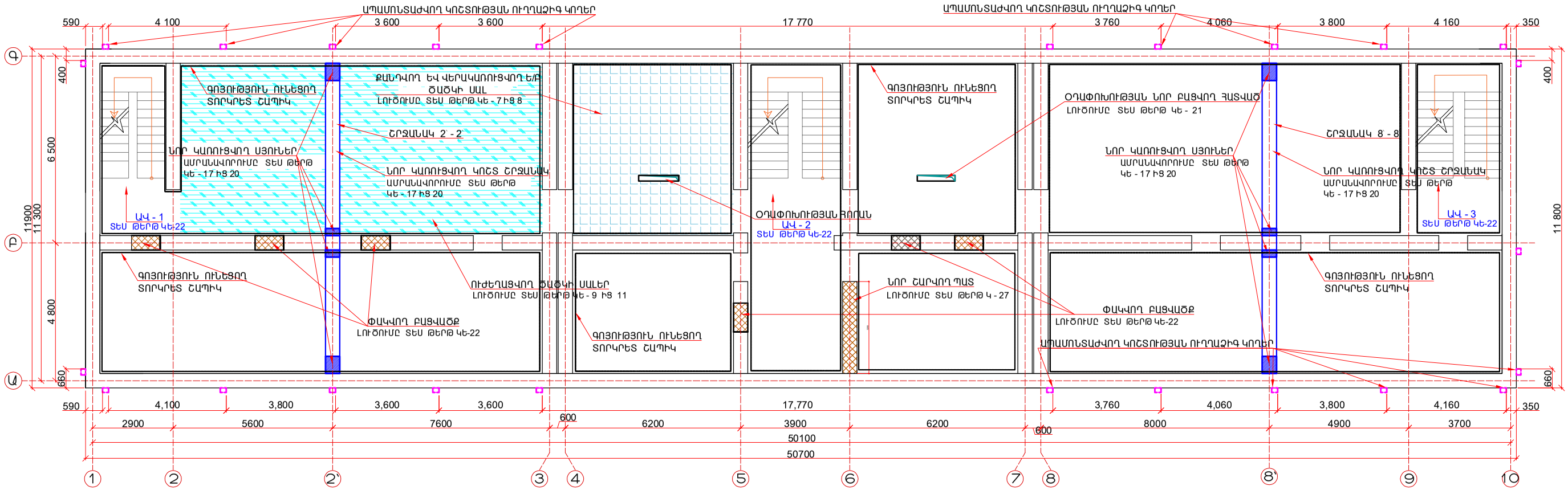

ՇԱՆՈԹՈՒԹՅՈՒՆ

1. ՏՈՐԿՐԵՏ ՇԱՊԻԿՆ ԻՐԱԿԱՆԱՑՆԵԼ B 20 ԴԱՍԻ ԲԵՏՈՆՈՎ
2. ԱՊԱՄՈՆՏԱԺՎՈՒՄ ԵՆ ՄԵՏԱՂԱԿԱՆ ԿՈՇՏՈՒԹՅԱՆ ԲՈԼՈՐ ԿՈՂԵՐԸ ԵՎ ՀԵՆԱՐԱՆԱՅԻՆ ԲԵՏՈՆՆԵՐԸ
3. ԱՊԱՄՈՆՏԱԺՎՈՂ N 16 ՇՎԵԼԵՐ ԸՆԴՀԱՆՈՒՐ ՔԱՇԸ 7200 կգ
   ՄԻԱՎ. ԵՐԿԱՐՈՒԹՅՈՒՆԸ 10800 մմ
   ՔԱՆԱԿ 25 հատ

ՊԱՅՄԱՆԱԿԱՆ ՆՇԱՆՆԵՐ

- ՔԱՆԴՎՈՂ ԵՎ ՎԵՐԱԿԱՌՈՒՑՎՈՂ ԾԱԾԿԵՐ
- ՈՒԺԵՂԱՑՎՈՂ ԾԱԾԿԻ ՍԱԼԵՐ
- ՏՈՐԿՐԵՏ ՇԱՊԻԿԻ ԲԱՑԱԿԱ ՏԵՂԱՄԱՍ
- ԻՐԱԿԱՆԱՑՎԱԾ ՏՈՐԿՐԵՏ ՇԱՊԻԿ

ԾՐԱԳՐԻ ԱՌԱՋԱԴՐԱՆՔ՝			Լոռու մարզի Տաշիր քաղաքի երեխաների զբաղվածության և համալիր սոցիալական ծառայության տարածքային կենտրոնների /ՀՍԾՏԿ/ վերակառուցման նախագիծ
Կոնստրուկ.	Ս. Մուրադյան		ԿՈՆՍՏՐՈՒԿՏՈՐԱԿԱՆ ՄԱՍ
Նախագծ.	Հ. Մեսրոպյան		
Նգծ	Հ. Մեսրոպյան		
Պահեստոն	Աբգարյան	Ստորագր.	

ՓՈՒԼ	ԹԵՐԹ	ԹԵՐԹԵՐ
ԱՆ	ԿԵ-4	36

ԵՐԿՐՈՐԴ ՀԱՐԿԻ ՈՒԺԵՂԱՑՄԱՆ, ՎԵՐԱԿԱՌՈՒՑՄԱՆ, ՔԱՆԴՄԱՆ ԵՎ ՋԵՎԱՓՈԽՄԱՆ ՀԱՏԱԿԱԳԻԾ Մ 1:100

INTER energia

ԻՆՏԵՐ Էներգիա ՍՊԸ

ԵՐՐՈՐԴ ՀԱՐԿԻ ՈՒԺԵՂԱՑՄԱՆ, ՎԵՐԱԿԱՌՈՒՑՄԱՆ, ՔԱՆԴՄԱՆ ԵՎ ՋԵՎԱՓՈԽՄԱՆ ՀԱՏԱԿԱԳԻԾ +9.90 ՆԻՇ Մ 1:100

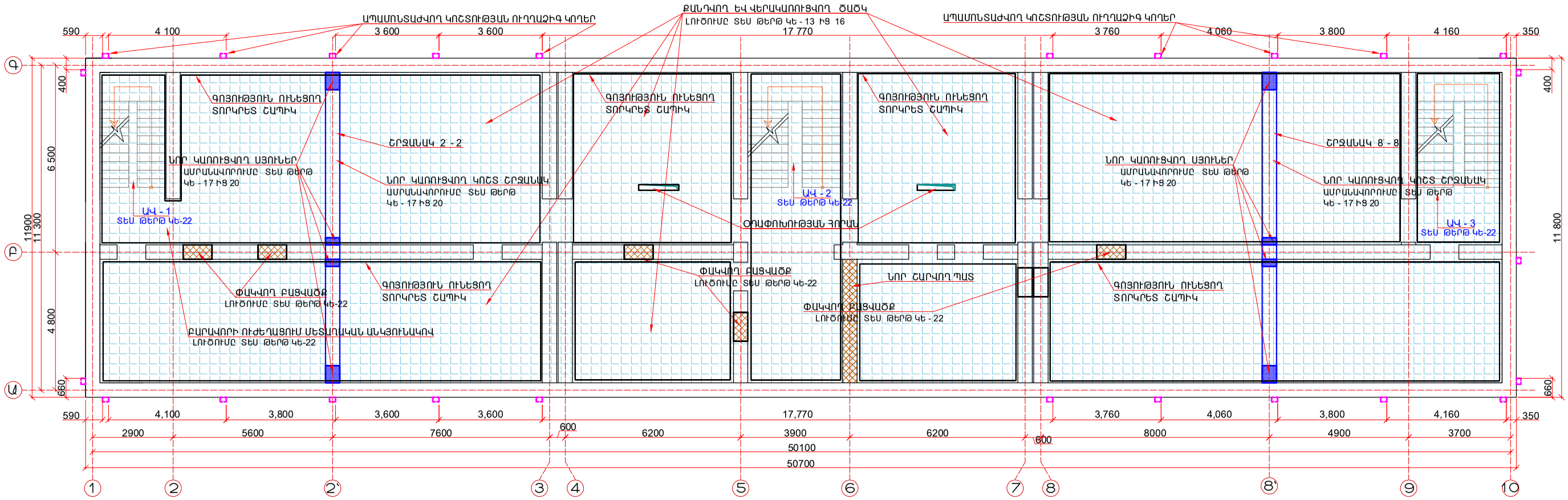

ՇԱՆՈԹՈՒԹՅՈՒՆ

1. ՏՈՐԿՐԵՏ ՇԱՊԻԿՆ ԻՐԱԿԱՆԱՑՆԵԼ B 20 ԴԱՍԻ ԲԵՏՈՆՈՎ
2. ԱՊԱՄՈՆՏԱԺՎՈՒՄ ԵՆ ՄԵՏԱՂԱԿԱՆ ԿՈՇՏՈՒԹՅԱՆ ԲՈԼՈՐ ԿՈՂԵՐԸ ԵՎ ՀԵՆԱՐԱՆԱՅԻՆ ԲԵՏՈՆՆԵՐԸ
3. ԱՊԱՄՈՆՏԱԺՎՈՂ N 16 ՇՎԵԼԵՐ

ԸՆԴՀԱՆՈՒՐ ՔԱՇԸ	7200 կգ
ՄԻԱՎ. ԵՐԿԱՐՈՒԹՅՈՒՆԸ	10800 մմ
ՔԱՆԱԿ	25 հատ

ՊԱՅՄԱՆԱԿԱՆ ՆՇԱՆՆԵՐ

ՔԱՆԴՎՈՂ ԵՎ ՎԵՐԱԿԱՌՈՒՑՎՈՂ ԾԱԾԿԵՐ

ԻՐԱԿԱՆԱՑՎԱԾ ՏՈՐԿՐԵՏ ՇԱՊԻԿ

ՇՐՋԱԳՐԻ ԱՌԱՋԱԳՐԱՆՔ՝			Լոռու մարզի Տաշիր քաղաքի երեխաների զբաղվածության և համալիր սոցիալական ծառայության տարածքային կենտրոնների /ՀՍԾՏԿ/ վերակառուցման նախագիծ
Կոնստրուկ.	Ս. Մուրադյան		ԿՈՆՍՏՐՈՒԿՏՈՐԱԿԱՆ ՄԱՍ
Նախագծ.	Հ. Մեսրոպյան		ԵՐՐՈՐԴ ՀԱՐԿԻ ՈՒԺԵՂԱՑՄԱՆ, ՎԵՐԱԿԱՌՈՒՑՄԱՆ, ՔԱՆԴՄԱՆ ԵՎ ՋԵՎԱՓՈԽՄԱՆ ՀԱՏԱԿԱԳԻԾ Մ 1:100
Նգծ	Հ. Մեսրոպյան		
Պահեստոն	Աբգարյան	Ստորագր.	

ՓՈՒԼ	ԹԵՐԹ	ԹԵՐԹԵՐ
ԱՆ	ԿԵ-5	36

INTER energia

ԻՆՏԵՐ էներգիա ՍՊԸ

ՃԱԿԱՏ «1-10» Մ 1:100

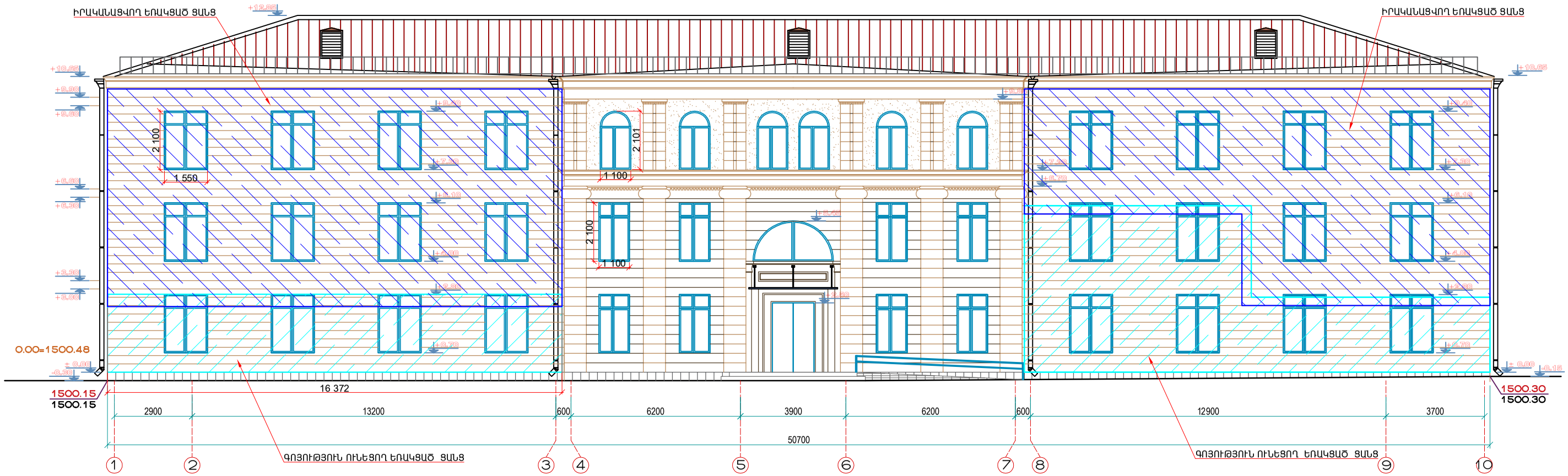

ՇԱՆՈԹՈՒԹՅՈՒՆ

ՊԱՏԵՐԻ ՈՒԺԵՂԱՑՄԱՆ ՏՈՐԿՐԵՏ ՇԱՊԻԿՆԵՐԻ ԱՇԽԱՏԱՆՔՆԵՐԻ ԿԱՏԱՐՄԱՆ ՀԵՐԹԱԿԱՆՈՒԹՅՈՒՆԸ .

- ՀԵՌԱՑՆԵԼ ՊԱՏԵՐԻ ՍՎԱՂԸ
- ԲԱՑԵԼ ՊԱՏԵՐԻ ԿԱՐԱՆՆԵՐԸ 20 ՄՄ ԽՈՐՈՒԹՅԱՄԲ
- ՇԱՂԱՓԵԼ ԽԱՐԽԽՄԱՆ ԱՆՑՔԵՐԸ ԸՍՏ ԳԾԱԳՐԻ
- ՃՆՇՎԱԾ ՕԴՈՎ ՓՈՇՈՒՑ և ՋՐԻ ՇԻԹՈՎ ԼՎԱՆԱԼՈՒՑ ՀԵՏՈ ԱՆՑՔԵՐՈՒՄ ՏԵՂԱԴՆԵԼ ԱՄՐԱՆԱՅԻՆ ԽԱՐԽԽԱՉՈՂԵՐԸ և ԱՄՐԱՑՆԵԼ ՊՈԼԻՄԵՐՇԱՂԱԽԻ ՆԵՐԱՐԿՈՒՄՈՎ
- ՏԵՂԱԴՐԵԼ ՊԱՏԵՐԻՆ ԱՄՐԱՑՄԱՆ ՑԱՆՑԵՐԸ և ԱՄՐԱՆԱՅԻՆ ՉՈՂԵՐԸ
- ՋՐԻ ՇԻԹՈՎ ԼՎԱՆԱԼՈՒՑ ՀԵՏՈ ԻՐԱԿԱՆԱՑՆԵԼ ՏՈՐԿՐԵՏ ԲԵՏՈՆԱՑՈՒՄ:
- ԲՈԼՈՐ ԱՇԽԱՏԱՆՔՆԵՐԸ ԿԱՏԱՐԵԼ ԸՍՏ ԱՇԽԱՏԱՆՔՆԵՐԻ ԿԱՏԱՐՄԱՆ ՏԵԽՆՈԼՈԳԻԱԿԱՆ ՆՈՐՄԵՐԻ :

1. ԵՌԱԿՑԱԾ ՑԱՆՑ ԵՑ - 5 - 209 մ. քառ

ՏՎՅԱԼ ԹԵՐԹԸ ՆԱԵԼ ԿԵ - 23,24 ԹԵՐԹԵՐԻ ՀՈՏ ՀԱՄԱՏԵՂ

ՊԱՅՄԱՆԱԿԱՆ ՆՇԱՆՆԵՐ

ԳՈՅՈՒԹՅՈՒՆ ՈՒՆԵՑՈՂ ԵՌԱԿՑԱԾ ՑԱՆՑ

ԻՐԱԿԱՆԱՑՎՈՂ ԵՌԱԿՑԱԾ ՑԱՆՑ

ԾՐԱԳՐԻ ԱՌԱՔԱԴՐԱՆՔ՝			Լոռու մարզի Տաշիր քաղաքի երեխաների զբաղվածության և համալիր սոցիալական ծառայության տարածքային կենտրոնների /ՀԱԾՏԿ/ վերակառուցման նախագիծ
Կոնստրուկ.	Ս. Մուրադյան		ԿՈՆՍՏՐՈՒԿՏՈՐԱԿԱՆ ՄԱՍ
ՆԱԽԱԳԾ.	Հ. ՄԵՍՐՈՊՅԱՆ		
ՆԳՁ	Հ. ՄԵՍՐՈՊՅԱՆ		ՃԱԿԱՏ «1-10» Մ 1:100
ՊԱՀՏՈՆ	ԱԶԳԱՆՈՒՆ	ՍՏՈՒԳԱԳ.	

ՓՈՒԼ	ԹԵՐԹ	ԹԵՐԹԵՐ
ԱՆ	ԿԵ-6	36

INTER energie

ԻՆՏԵՐ էներգիա ՍՊԸ

ՃԱԿԱՏ «10-1» Մ 1:100

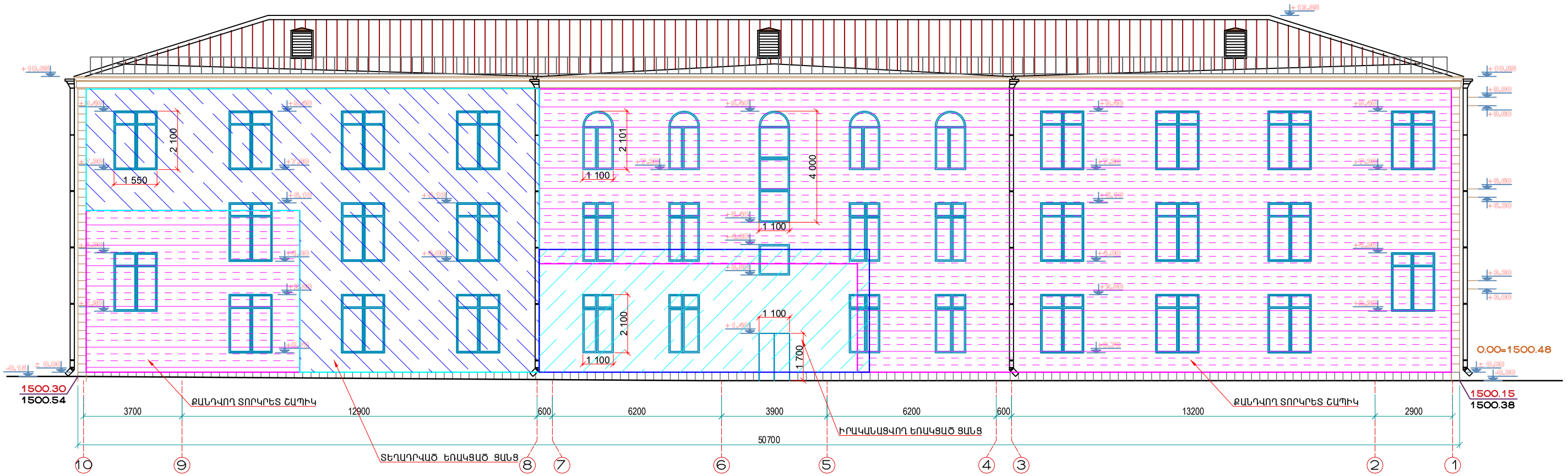

ՃԱՆՈԹՈՒԹՅՈՒՆ

ՊԱՏԵՐԻ ՈՒԺԵՂԱՑՄԱՆ ՏՈՐԿՐԵՏ ՇԱՊԻԿՆԵՐԻ ԱՇԽԱՏԱՆՔՆԵՐԻ ԿԱՏԱՐՄԱՆ ՀԵՐԹԱԿԱՆՈՒԹՅՈՒՆԸ .

- ՀԵՌԱՑՆԵԼ ՊԱՏԵՐԻ ՍՎԱՂԸ
- ԲԱՑԵԼ ՊԱՏԵՐԻ ԿԱՐԱՆՆԵՐԸ 20 ՄՄ ԽՈՐՈՒԹՅԱՄԲ
- ՇԱՂԱՓԵԼ ԽԱՐԽԽՄԱՆ ԱՆՑՔԵՐԸ ԸՍՏ ԳԾԱԳՐԻ
- ՃՆՇՎԱԾ ՕԴՈՎ ՓՈՇՈՒՑ և ՋՐԻ ՇԻԹՈՎ ԼՎԱՆԱԼՈՒՑ ՀԵՏՈ ԱՆՑՔԵՐՈՒՄ ՏԵՂԱԴՆԵԼ ԱՄՐԱՆԱՅԻՆ ԽԱՐԽԱՁՈՂԵՐԸ և ԱՄՐԱՑՆԵԼ ՊՈԼԻՄԵՐՇԱՂԱԽԻ ՆԵՐԱՐԿՈՒՄՈՎ
- ՏԵՂԱԴՐԵԼ ՊԱՏԵՐԻՆ ԱՄՐԱՑՄԱՆ ՑԱՆՑԵՐԸ և ԱՄՐԱՆԱՅԻՆ ՁՈՂԵՐԸ
- ՋՐԻ ՇԻԹՈՎ ԼՎԱՆԱԼՈՒՑ ՀԵՏՈ ԻՐԱԿԱՆԱՑՆԵԼ ՏՈՐԿՐԵՏ ԲԵՏՈՆԱՑՈՒՄ: ՏՈՐԿՐԵՏ ԲԵՏՈՆԻ ՊԱՏՐԱՍՏՄԱՆ ԺԱՄԱՆԱԿ ՕԳՏԱԳՈՐԾԵԼ CDB ՏԻՊԻ ՀԱՎԵԼԱՆՅՈՒԹ :

ԲՈԼՈՐ ԱՇԽԱՏԱՆՔՆԵՐԸ ԿԱՏԱՐԵԼ ԸՍՏ ԱՇԽԱՏԱՆՔՆԵՐԻ ԿԱՏԱՐՄԱՆ ՏԵԽՆՈԼՈԳԻԱԿԱՆ ՆՈՐՄԵՐԻ :

1. ԵՌԱԿՑԱԾ ՑԱՆՑ ԵՑ - 5 - 49 մ. քառ
2. ՏՈՐԿՐԵՏ ՇԱՊԻԿ Բ - 20 - 404 մ. քառ
3. ՔԱՆԴՎՈՂ ՏՈՐԿՐԵՏ ՇԱՊԻԿ - 249 մ. քառ

ՏՎՅԱԼ ԹԵՐԹԸ ՆԱԵԼ ԿԵ - 23,24 ԹԵՐԹԵՐԻ ՀԵՏ ՀԱՄԱՏԵՂ

ՊԱՅՄԱՆԱԿԱՆ ՆՇԱՆՆԵՐ

ՔԱՆԴՎՈՂ ՏՈՐԿՐԵՏ ՇԱՊԻԿ

ԾՐԱԳՐԻ ԱՌԱՋԱԴՐԱՆՔ՝			Լոռու մարզի Տաշիր քաղաքի երեխաների զբաղվածության և համալիր սոցիալական ծառայության տարածքային կենտրոնների /ՀԱԾՏԿ/ վերակառուցման նախագիծ
			ԿՈՆՍՏՐՈՒԿՏՈՐԱԿԱՆ ՄԱՍ — ՓՈՒԼ: ԱՆ; ԹԵՐԹ: ԿԵ-7; ԹԵՐԹԵՐ: 36
Կոնստրուկ.	Ս. Մուրադյան		
Նախագծ.	Հ. Սեսորոպյան		ՃԱԿԱՏ «1-10» Մ 1:100
Նկգ	Հ. Սեսորոպյան		INTER energie — ԻՆՏԵՐ էներգիա ՍՊԸ
Պետտուն	Աբգարյան	Ստորագր.	

ՃԱԿԱՏ «Ա-Գ» Մ 1:100

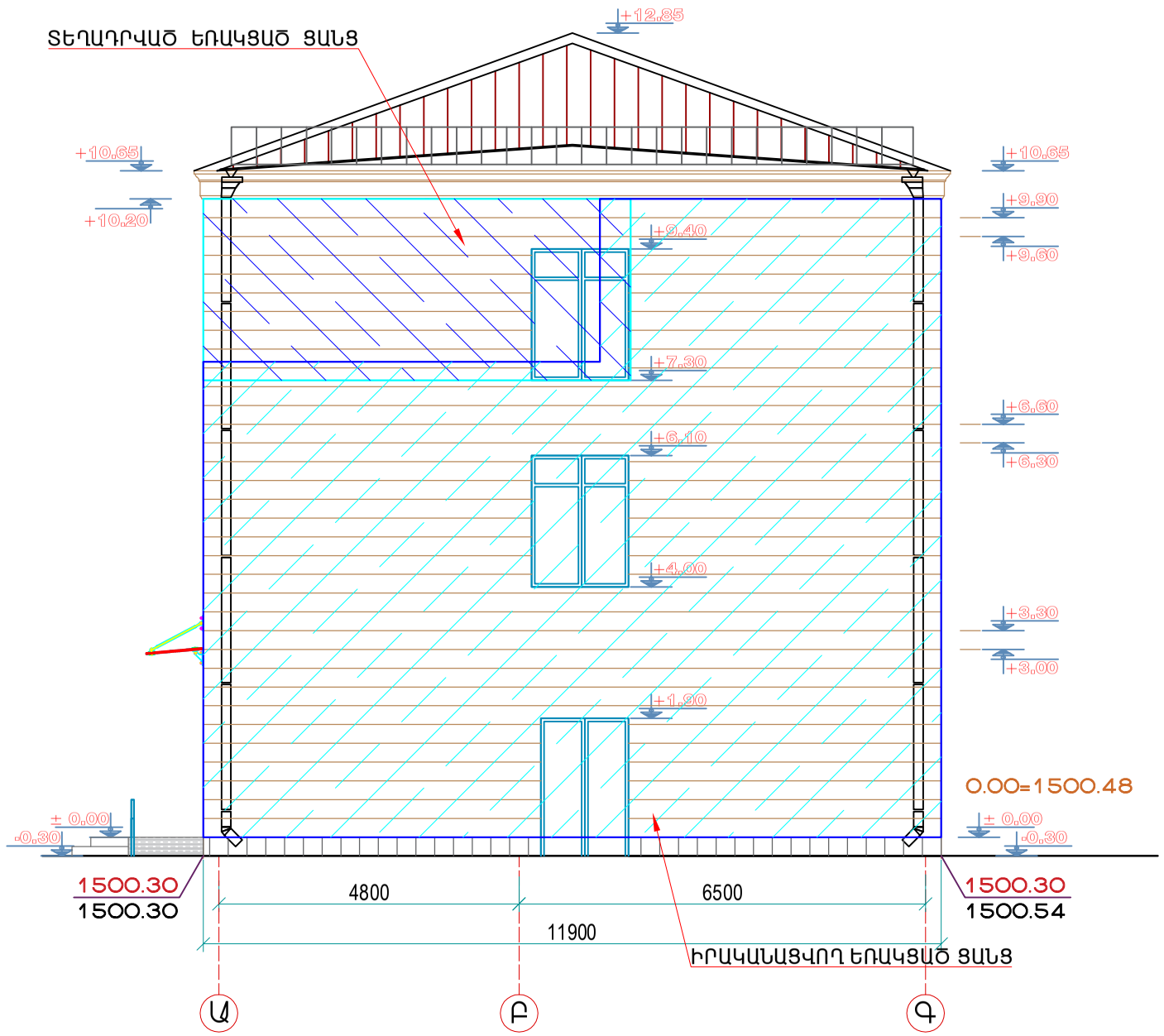

ՃԱԿԱՏ «Ա-Գ» Մ 1:100

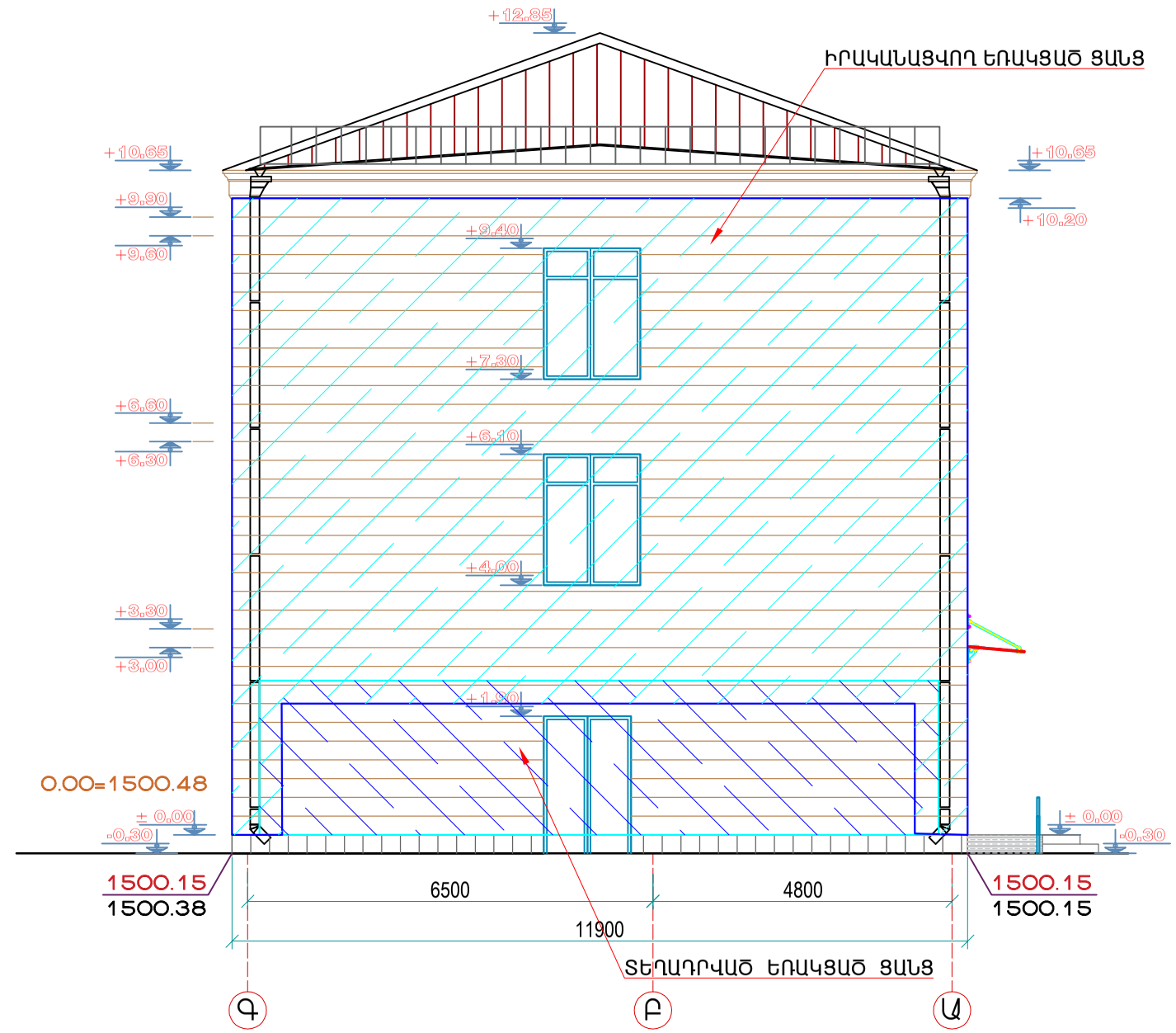

ՃԱՆՈԹՈՒԹՅՈՒՆ

ՊԱՏԵՐԻ ՈՒԺԵՂԱՑՄԱՆ ՏՈՐԿՐԵՏ ՇԱՊԻԿՆԵՐԻ ԱՇԽԱՏԱՆՔՆԵՐԻ ԿԱՏԱՐՄԱՆ ՀԵՐԹԱԿԱՆՈՒԹՅՈՒՆԸ .

- ՀԵՌԱՑՆԵԼ ՊԱՏԵՐԻ ՍՎԱՂԸ
- ԲԱՑԵԼ ՊԱՏԵՐԻ ԿԱՐԱՆՆԵՐԸ 20 ՄՄ ԽՈՐՈՒԹՅԱՄԲ
- ՇԱՂԱՓԵԼ ԽԱՐԽԽՄԱՆ ԱՆՑՔԵՐԸ ԸՍՏ ԳԾԱԳՐԻ
- ճՆՇՎԱԾ ՕԴՈՎ ՓՈՇՈՒՑ և ՋՐԻ ՇԻԹՈՎ ԼՎԱՆԱԼՈՒՑ ՀԵՏՈ ԱՆՑՔԵՐՈՒՄ ՏԵՂԱԴՆԵԼ ԱՄՐԱՆԱՅԻՆ ԽԱՐԽԽԱՁՈՂԵՐԸ և ԱՄՐԱՑՆԵԼ ՊՈԼԻՄԵՐՇԱՂԱԽԻ ՆԵՐԱՐԿՈՒՄՈՎ
- ՏԵՂԱԴՐԵԼ ՊԱՏԵՐԻՆ ԱՄՐԱՑՄԱՆ ՑԱՆՑԵՐԸ և ԱՄՐԱՆԱՅԻՆ ՁՈՂԵՐԸ
- ՋՐԻ ՇԻԹՈՎ ԼՎԱՆԱԼՈՒՑ ՀԵՏՈ ԻՐԱԿԱՆԱՑՆԵԼ ՏՈՐԿՐԵՏ ԲԵՏՈՆԱՑՈՒՄ: ՏՈՐԿՐԵՏ ԲԵՏՈՆԻ ՊԱՏՐԱՍՏՄԱՆ ԺԱՄԱՆԱԿ ՕԳՏԱԳՈՐԾԵԼ CDB ՏԻՊԻ ՀԱՎԵԼԱՆՅՈՒԹ :

ԲՈԼՈՐ ԱՇԽԱՏԱՆՔՆԵՐԸ ԿԱՏԱՐԵԼ ԸՍՏ ԱՇԽԱՏԱՆՔՆԵՐԻ ԿԱՏԱՐՄԱՆ ՏԵԽՆՈԼՈԳԻԱԿԱՆ ՆՈՐՄԵՐԻ :

ԸՆԴԱՄԵՆԸ

1. ԵՌԱԿՑԱԾ ՑԱՆՑ ԵՑ - 5 - 472 մ. քառ
2. ՏՈՐԿՐԵՏ ՇԱՊԻԿ B - 20 - 415 մ. քառ
3. ՔԱՆԴՎՈՂ ՏՈՐԿՐԵՏ ՇԱՊԻԿ - 249 մ. քառ

1. ԵՌԱԿՑԱԾ ՑԱՆՑ ԵՑ - 5 - 205 մ. քառ

ՏՎՅԱԼ ԹԵՐԹԸ ՆԱԵԼ ԿԵ - 23,24 ԹԵՐԹԵՐԻ ՀՈՏ ՀԱՄԱՏԵՂ

ՊԱՅՄԱՆԱԿԱՆ ՆՇԱՆՆԵՐ

ԳՈՅՈՒԹՅՈՒՆ ՈՒՆԵՑՈՂ ԵՌԱԿՑԱԾ ՑԱՆՑ

ԻՐԱԿԱՆԱՑՎՈՂ ԵՌԱԿՑԱԾ ՑԱՆՑ

ԾՐԱԳՐԻ ԱՌԱՋԱԴՐԱՆՔ՝				Լոռու մարզի Տաշիր քաղաքի երեխաների զբաղվածության և համալիր սոցիալական ծառայության տարածքային կենտրոնների /ՀՍԾՏԿ/ վերակառուցման նախագիծ			
				ԿՈՆՍՏՐՈՒԿՏՈՐԱԿԱՆ ՄԱՍ	ՓՈՒԼ	ԹԵՐԹ	ԹԵՐԹԵՐ
Կոնստրուկ.	Ս. Մուրադյան				ԱՆ	ԿԵ-8	36
ՆԱԽԱԳԾ.	Հ. ՄԵՍՐՈՊՅԱՆ			ՃԱԿԱՏ «Ա-Գ» Մ 1:100	INTER energia	ԻՆՏԵՐ էներգիա ՍՊԸ	
ՆԳԾ	Հ. ՄԵՍՐՈՊՅԱՆ						
ՊԱՇՏՈՆ	ԱԶԳԱՆՈՒՆ	ՍՏՈՐԱԳՐ.					

ՄՈՆՈԼԻՏ Ե/Բ ՃԱՃԿԵՐԻ ԻՐԱԿԱՆԱՑՈՒՄ + 3.00 ԵՎ 6.30 ՆԻՇԵՐ
Ե/Բ ՃԱՃԿԻ ԱՄՐԱՆԱՎՈՐՄԱՆ ՆԵՐՔԵՎԻ ԵՎ ՎԵՐԵՎԻ ԳՈՏԻ Մ 1:50

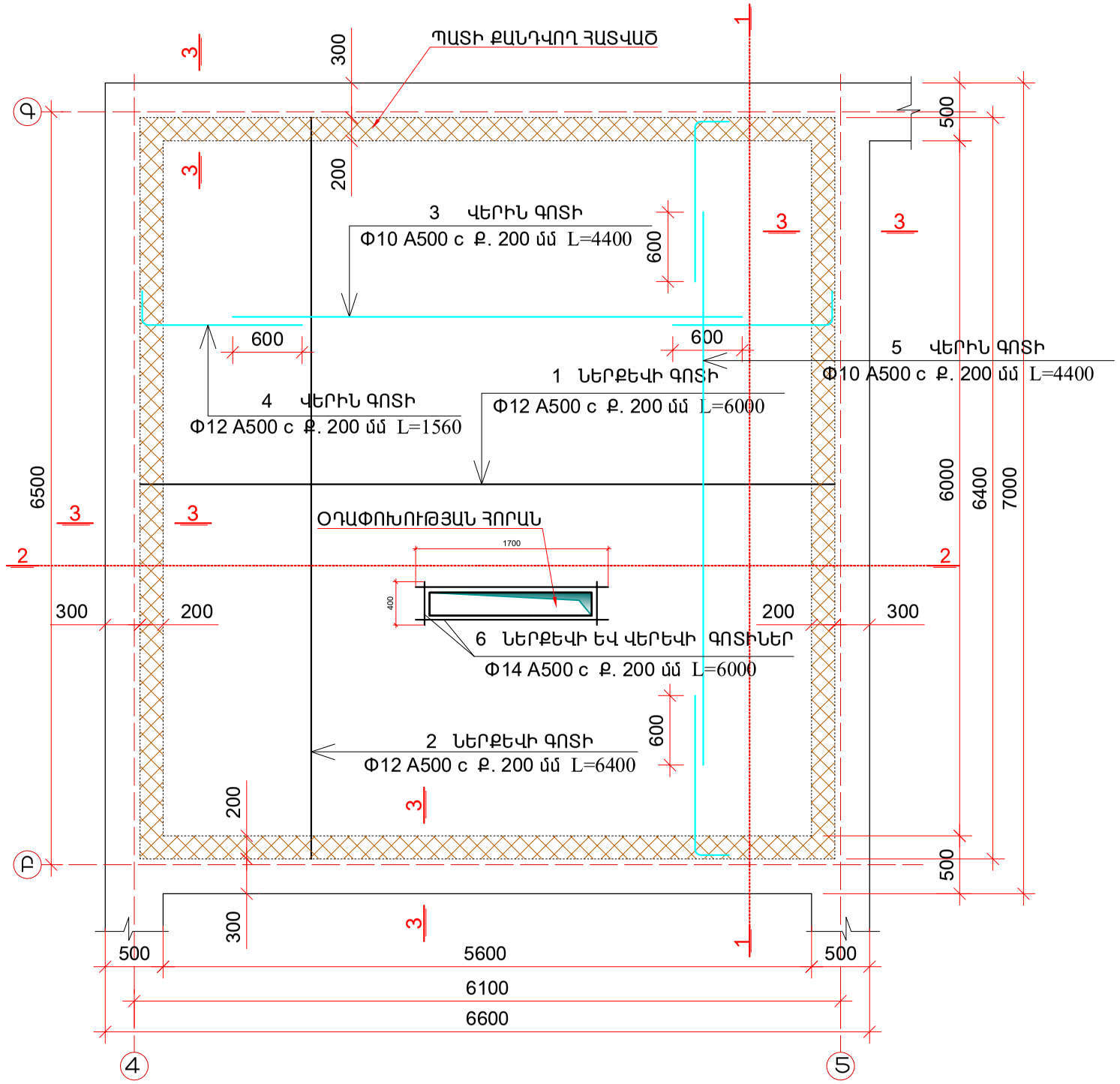

ԱՄՐԱՆՆԵՐԻ ՄԱՍՆԱԳԻՐ									
ԱՆՎ.	N	ԷՍԿԻԶ	Φ	L մմ	n հատ	ՄԻԱՎ. ՔԱՇԸ կգ	ՔԱՇԸ կգ	ԸՆԴՀԱՆ. ՔԱՇԸ կգ	ԲԵՏՈՆ խ.մ.
ՄՈՆՈԼԻՏ Ե/Բ ՃԱՃԿԵՐԻ ԻՐԱԿԱՆԱՑՈՒՄ + 3.00 ԵՎ 6.30 ՆԻՇԵՐ	1		Φ 12 A 500 c	6000	66	0.888	351.648	Φ 14 A 500 c - 20.3 Φ 12 A 500 c - 881.3 Φ 10 A 500 c - 362.8 Φ 8 A 240 - 46.46	B 25 - 15,36
	2		Φ 12 A 500 c	6400	62	0.888	352.3584		
	3		Φ 10 A 500 c	4400	66	0.617	179.1768		
	4		Φ 12 A 500 c	1560	128	0.888	177.3158		
	5		Φ 10 A 500 c	4800	62	0.617	183.6192		
	6		Φ 14 A 500 c	4200	4	1.208	20.2944		
	7		Φ 8 A 240	680	173	0.395	46.4678		

ԾԱՆՈԹՈՒԹՅՈՒՆ

1. ՍԿՋԲՈՒՄ ՔԱՆԴԵԼ ՃԱՃԿԵՐԸ +3.00 ՆԻՇՈՒՄ ՀԵՏՈ +6.30 ՆԻՇՈՒՄ
2. ՔԱՆԴԵԼ ԳՈՅՈՒԹՅՈՒՆ ՈՒՆԵՑՈՂ Ե/Բ ՍԱԼԵՐԸ ՆՇՎԱԾ ՀԱՏՎԱԾՆԵՐՈՒՄ ԱՄԲՈՂՋՈՒԹՅԱՄԲ
3. ԲՈԼՈՐ Ե/Բ ԿՈՆՍՏՐՈՒԿՑԻԱՆԵՐՈՒՄ ՕԳՏԱԳՈՐԾԵԼ ՆՈՐ ԱՄՐԱՆՆԵՐ ԵՎ ՇՎԵԼԵՐՆԵՐ
4. ՕԴԱՓՈԽՈՒԹՅԱՆ ԱՆՑՔԵՐԻ ՄԱՍՈՒՄ ՊԱՀՊԱՆԵԼ ԱՄՐԱՆՆԵՐԸ ԵՎ ՏԵՂԱԴՐԵԼ ՊԱՐԿՈՒՃՆԵՐ
5. ՊԱՏԵՐԻ ՄԵՋ 200 մմ ԽՈՐՈՒԹՅԱՄԲ ՓՈՐԵԼ ԱԿՈՍՆԵՐ ԵՎ ԲՈԼՈՐ ՃՈՂԵՐԸ ԱՎԱՐՏԵԼ ԱԿՈՍՆԵՐԻ ՄԵՋ
6. ՊԱՏԵՐԻ ՄԵՋ ԻՐԱԿԱՆԱՑՎՈՂ Ե/Բ ՃԱՃԿԻ ՎԵՐԻՆ ԳՈՏՈՒ ՄԱԿԱՐԴԱԿՈՒՄ ԹԵՔ ԽԱՐՍԽԵԼ ՃՈՂԵՐ ՊՈԼԻՄԵՐՑԵՄԵՆՏԱՅԻՆ ՇԱՂԱԽՈՎ 400 մմ ՔԱՅԼՈՎ: ԽԱՐՍԽՄԱՆ ՉԱՓԸ 300 մմ;

ԾՐԱԳՐԻ ԱՌԱՋԱԳՐԱՆՔ՝				Լոռու մարզի Տաշիր քաղաքի երեխաների զբաղվածության և համալիր սոցիալական ծառայության տարածքային կենտրոնների /ՀՍԾՏԿ/ վերակառուցման նախագիծ			
				ԿՈՆՍՏՐՈՒԿՏՈՐԱԿԱՆ ՄԱՍ	ՓՈՒԼ	ԹԵՐԹ	ԹԵՐԹԵՐ
Կոնստրուկ.	Ս. Մուրադյան				ԱՆ	ԿԵ -9	36
ՆԱԽԱԳԾ.	Հ. ՄԵՍՐՈՊՅԱՆ			ՄՈՆՈԼԻՏ Ե/Բ ՃԱՃԿԵՐԻ ԻՐԱԿԱՆԱՑՈՒՄ + 3.00 ԵՎ +6.30 ՆԻՇԵՐ Ե/Բ ՃԱՃԿԻ ԱՄՐԱՆԱՎՈՐՄԱՆ ՆԵՐՔԵՎԻ ԵՎ ՎԵՐԵՎԻ ԳՈՏԻՆԵՐ, Մ 1:50	INTER energie	ԻՆՏԵՐ էներգիա ՍՊԸ	
ՆԳԱ	Հ. ՄԵՍՐՈՊՅԱՆ						
ՊԱՇՏՈՆ	ԱԶԳԱՆՈՒՆ	ՍՏՈՐԱԳՐ.					